Kite Surface

C50019

ARANCIA

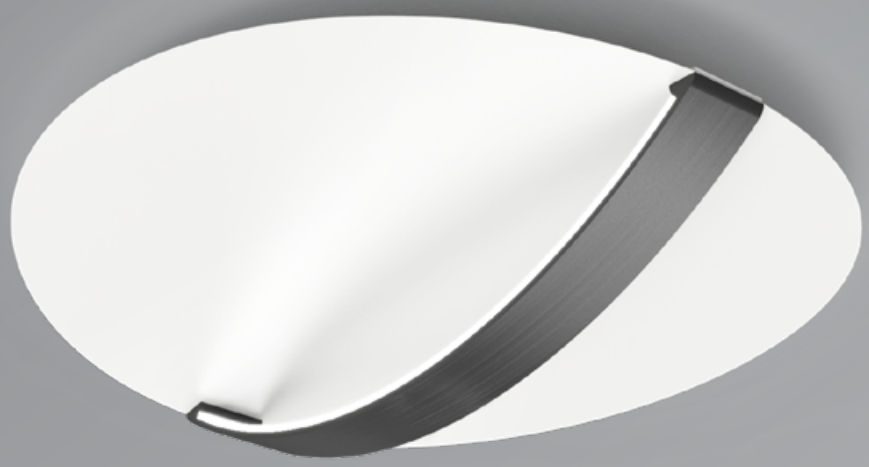

©2019 Arancia Lighting

We reserve the right to change our products designs and specifications • Nous nous réservons le droit de modifier le design ainsi que les spécifications de nos produits.

Kite Surface
C50019

ARANCIA™

FINISH -AB-HW • FINI -AB-HW

Thin reflector that hovers beneath the ceiling and bounces off light coming from a curved aluminum light cradle, resulting in a strong but diffused indirect illumination. Its custom-designed LED light engine sits below a formed satin lens that's held in tension, sealing it from dust. Kite comes dimmable as standard; simply choose between available types.

Mince réflecteur flottant au-dessous du plafond et renvoyant la lumière qui provient de la nacelle lumineuse en aluminium cintré vers le bas; l'éclairage indirect obtenu est intense mais diffus. Son circuit lumineux à DELs conçu sur-mesure est protégé de la poussière sous une lentille satinée formée, et maintenue sous tension. Kite est compatible avec gradateurs; vous n'avez qu'à choisir parmi les types disponibles.

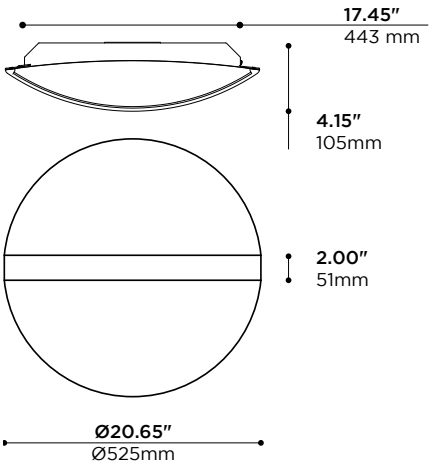

PRODUCT CODE • CODE DE PRODUIT

MODEL • MODÈLE	C50019
LIGHT SOURCE • SOURCE LUMINEUSE	
-LC	**LED 4000K 90 CRI • 13W • 1300lm approx**
-LN	**LED 3500K 90 CRI • 13W • 1300lm approx**
-LW	**LED 3000K 90 CRI • 13W • 1200lm approx**
MAINS VOLTAGE • VOLTAGE CIRCUIT	
-U	**120- 277V**
-1	**120V**
-3[1]	**347V[1]**
	[1]**CONSULT FACTORY FOR PRICE, AVAILABILITY AND DELAY** [1]CONSULTER L'USINE POUR DISPONIBILITÉ, PRIX ET DÉLAI
DIMMING SPECIFICATION • OPTION DE GRADATION	
-0	**LED DIMMING 0-10V**
-T	**LED DIMMING (TRIAC / LEADING EDGE)**
POWER FEED CANOPY • PAVILLON POUR ALIMENTATION ÉLECTRIQUE	
-JB	**4"x4" OCTAGONAL J-BOX** • BOÎTE OCTOGONALE 100mm x 100mm
-SB	**2"x4" SWITCH BOX** • BOÎTE RECTANGULAIRE 50mm x 100mm
-BX	**7/8" BX CABLE** • CÂBLE BLINDÉ 22mm
LOWER LIGHT CRADLE FINISH • FINI DE LA NACELLE LUMINEUSE	
-AB	**BLACK ANODIZED** • ANODISÉ NOIR
-AN	**CLEAR ANODIZED** • ANODISÉ CLAIR
-BK	**BLACK POWDER COAT** • FINI POUDRE NOIRE
-BR	**ANODIZED DARK BRONZE EFFECT** • EFFET ANODISÉ DE BRONZE SOMBRE
-CR	**CHROME PLATED** • PLAQUÉ CHROME
-WH	**WHITE POWDER COATED** • FINI POUDRE BLANCHE
-SP	**CUSTOM, SPECIFY RAL COLOR IN BOX** • SUR MESURE, INDIQUER LA COULEUR RAL DANS LA CASE
UPPER REFLECTOR FINISH • FINI DU RÉFLECTEUR SECONDAIRE	
-HW	**HIGH REFLECTIVE WHITE** • BLANC RÉFLÉCHISSANT
-SP[2]	**CUSTOM, SPECIFY RAL COLOR IN BOX** • SUR MESURE, INDIQUER LA COULEUR RAL DANS LA CASE [2]**FOR BEST RESULTS, SPECIFY MATTE FINISHES** • POUR DE MEILLEURS RÉSULTATS, SPÉCIFIER DES FINIS MATS

©2019 Arancia Lighting

We reserve the right to change our products designs and specifications *• Nous nous réservons le droit de modifier le design ainsi que les spécifications de nos produits.*

Kite Surface

C50019 FEATURES • C50019 CARACTÉRISTIQUES

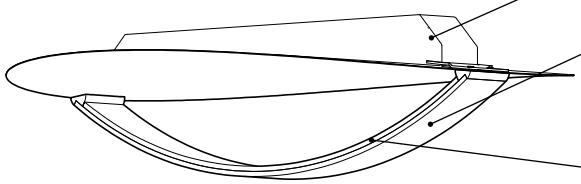

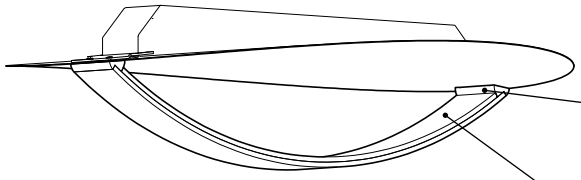

HOUSING • BOÎTIER

Laser cut, formed and welded steel 16ga [0.0598"]
Acier 16ga [1.5mm] découpé, formé et soudé

HEAT MANAGEMENT • GESTION THERMIQUE

Machined and formed 6061-T6 aluminum lower light cradle [0.188" wall thickness]
Nacelle lumineuse du bas usinée et formée en aluminium 6061-T6 [paroi de 4.8mm]

Higher level of thermal conductivity than die cast heatsinks
Conductivité thermique plus élevée que pour des radiateurs moulés

Optional anodized finish available for better looks and emissivity
Fini anodisé noir de qualité supérieure pour meilleure allure et émissivité

LIGHT EMITTERS • SOURCES LUMINEUSES

Custom designed LED light engine
Source lumineuse à DELs conçue sur-mesure

ANSI binned LEDs for color consistency (MacAdam 3-step ellipse)
LEDs catégorisés selon norme ANSI (ellipse MacAdam à 3 échelons)

White light tones (CCT): 3000K, 3500K, 4000K
Tons de lumière blanche (CCT): 3000K, 3500K, 4000K

High color rendering index as standard (CRI): 90
Indice de rendu couleur élevé en standard (CRI): 90

Lumen outputs : over 900lm per linear feet, at 700mA
Intensités lumineuses : plus de 900lm par pied linéaire, à 700mA

LUMINAIRE ASSEMBLY • CONSTRUCTION DU LUMINAIRE

Machined 6061-T6 aluminum endcaps
Embouts usinés en aluminium 6061-T6

Sturdy sandwiched assembly of parts showing no apparent fasteners from below
Assemblage robuste des pièces en sandwich permet de ne voir aucune vis

High-reflectivity (95%) matte white powder coated secondary reflector [0.032"]
Réflecteur secondaire fini en poudre blanche matte, réflectivité élevée (95%) [0.8mm]

OPTICS • OPTIQUES

Integral lens made of machined and formed satin PMMA [0.188"]
Lentille incurvée intégrale faite de PMMA satiné usiné et formé [4.8mm]

AVAILABLE FINISHES • FINIS DISPONIBLES

Choice of plated, anodized, or electrostatically applied powder coatings
Variété de finis plaqués, anodisés, ou revêtements électrostatiques en poudre

Custom requests are welcome, consult factory
Les demandes spéciales sont les bienvenues, contacter l'usine

DRIVER • PILOTE

Multiple input voltages available, refer to spec sheet
Plusieurs voltages d'entrées disponibles, voir fiche technique

Multiple dimming standards available
Plusieurs types de gradation disponibles

Constant current (700 mA)
Courant constant (700 mA)

CERTIFICATION • CERTIFICATION

As per the following standards: **UL 1598**
Selon les normes suivantes: CSA C22.2 No. 250.0-08 (R2013)

WARRANTY • GARANTIE

5 years
5 ans

©2019 Arancia Lighting

We reserve the right to change our products designs and specifications *• Nous nous réservons le droit de modifier le design ainsi que les spécifications de nos produits.*