Boop Surface

C80 INSTALLATION GUIDE • C80 GUIDE D'INSTALLATION

ARANCIA

WARNING: Make sure circuit breaker is OFF until installation is complete. Connect LED load to driver BEFORE supplying power to driver. Failure to do so may damage LEDs.
ATTENTION : Mettre le disjoncteur à OFF jusqu'à installation complète. Brancher les DELs au pilote AVANT d'alimenter celui-ci. Le non-respect de cette précaution peut endommager les DELs.

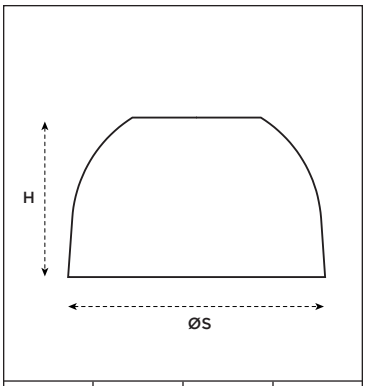

ØS	24"	30"	35"
H	18.50"	18.80"	21.38"
W	22 lb	31 lb	38 lb

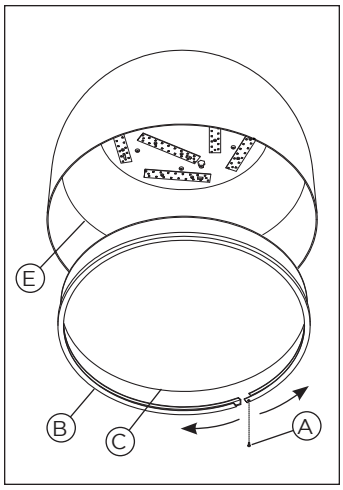

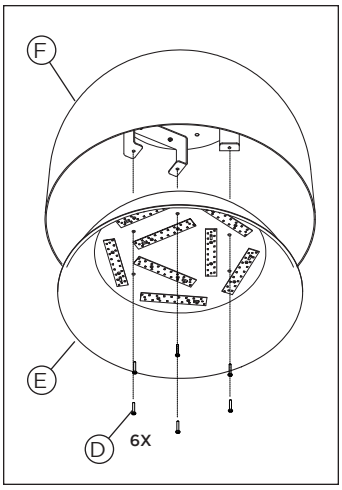

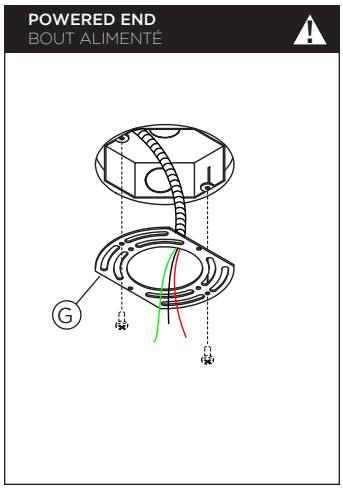

1 •
LOCATE POSITION OF THE FIXTURE. THE J-BOX IS ALIGNED WITH THE CENTER OF THE CANOPY

POSITIONNER LE LUMINAIRE. LA BOÎTE DE JONCTION EST AU CENTRE DU PAVILLON.

2 •
UNFASTEN HOLDER RING'S (B) SCREW (A). LOOSEN HOLDER AND REMOVE IT ALONG WITH THE LENS (C) FROM REFLECTOR (E)

DÉVISSER LA VIS (A) DE L'ANNEAU DE SUPPORT (B) ET L'ENLEVER AVEC LA LENTILLE (C) DU RÉFLECTEUR (E)

3 •
UNSCREW THE SCREWS (D) HOLDING THE REFLECTOR (E) TO THE SHADE (F) AND REMOVE REFLECTOR

DÉVISSER LES VIS (D) RELIANT LE RÉFLECTEUR (E) À L'ABAT-JOUR (F) ET ENLEVER LE RÉFLECTEUR

4 •
MOUNT UNIVERSAL PLATE (G) TO J-BOX. (SCREWS NOT SUPPLIED)

FIXER LA PLAQUE UNIVERSELLE (G) À LA BOÎTE DE JONCTION. (VIS NON INCLUSES)

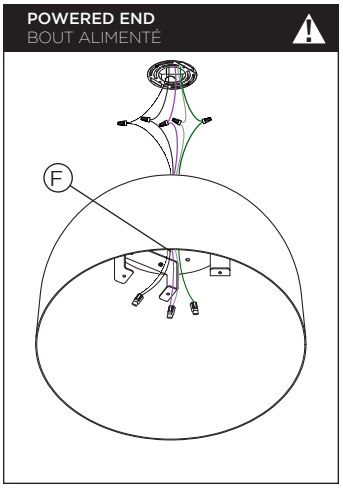

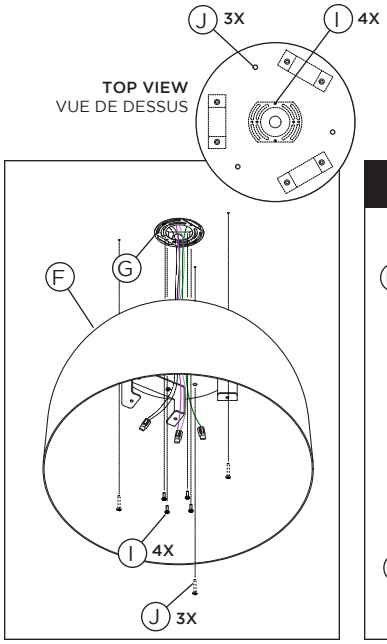

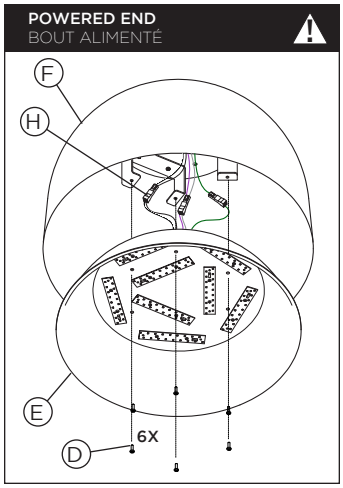

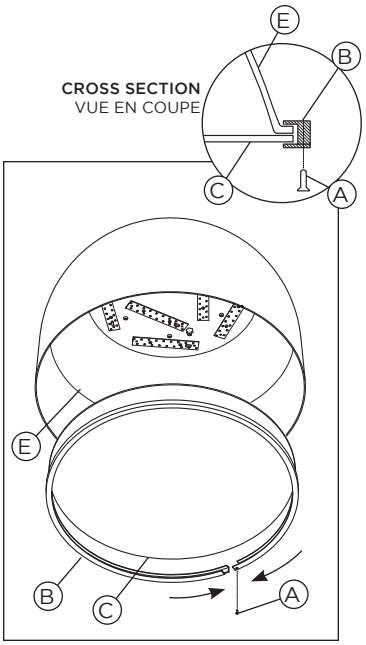

5 •
CONNECT ELECTRICAL WIRE WITH WIRE NUTS (NOT SUPPLIED) AND PASS THROUGH SHADE (F)

FAIRE LES BRANCHEMENTS ÉLECTRIQUES À L'AIDE DES CONNECTEURS DE FILS (NON FOURNIS) ET PASSER À TRAVERS L'ABAT-JOUR (F)

6 •
MOUNT SHADE (F) TO THE UNIVERSAL PLATE (G) USING PROVIDED SCREWS (I) . USE APPROPRIATE SCREWS AND ANCHOR (J) (NOT PROVIDED) TO SECURE THE FIXTURE TO THE CEILING TAKING INTO ACCOUNT THE WEIGHT OF THE FIXTURE (SEE STEP 1).

MONTER L'ABAT-JOUR (F) À LA PLAQUE UNIVERSELLE (G). UTILISER DES VIS D'ANCRAGE(J) (NON FOURNIS) APPROPRIÉES POUR FIXER L'ABAT-JOUR AU PLAFOND, EN TENANT COMPTE DU POIDS (VOIR ÉTAPE 1).

7 •
MAKE ELECTRIC CONNECTIONS (H) BETWEEN FEED AND DRIVERS. SCREW BACK REFLECTOR (E) TO SHADE (F) USING PROVIDED SCREWS (D)

FAIRE LES CONNEXIONS ÉLECTRIQUES (H) ENTRE L'ALIMENTATION ET LES PILOTES. REVISSER LE RÉFLECTEUR (E) À L'ABAT-JOUR (F) À L'AIDE DES VIS FOURNIES (D)

8 •
TO ASSEMBLE THE LENS, CLOSE THE HOLDER RING (B) BY TRAPPING THE LIP OF THE REFLECTOR (E) AND THE LENS (C) TOGETHER. USE SCREW (A) TO SECURE

POUR REPLACER LA LENTILLE, FERMER L'ANNEAU DE SUPPORT (B) DE SORTE QUE LA LÈVRE DU RÉFLECTEUR ET LA LENTILLE Y SOIENT PRIS. FIXER À L'AIDE DE LA VIS (A)

RISK OF FIRE : This product must be installed in accordance with the applicable installation code by a person familiar with the construction and operation of the product and the hazards involved. • RISQUE D'INCENDIE : Ce produit doit être installé selon le code d'installation pertinent, par une personne qui connaît le produit et son fonctionnement ainsi que les risques inhérents.

©2020 Arancia Lighting

We reserve the right to change our products designs and specifications • *Nous nous réservons le droit de modifier le design ainsi que les spécifications de nos produits.*