Drum Surface

C82 INSTALLATION GUIDE • C82 GUIDE D'INSTALLATION

ARANCIA

WARNING: Make sure circuit breaker is OFF until installation is complete. Connect LED load to driver BEFORE supplying power to driver. Failure to do so may damage LEDs.
ATTENTION : Mettre le disjoncteur à OFF jusqu'à installation complète. Brancher les DELs au pilote AVANT d'alimenter celui-ci. Le non-respect de cette précaution peut endommager les DELs.

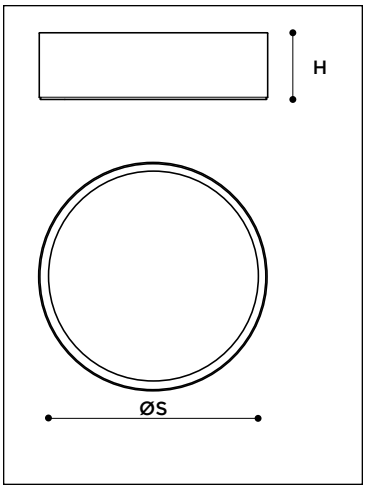

WEIGHT • POIDS

ØS	H		
	S	M	L
18" 457mm	**16 lbs** 7 kg	**17 lbs** 8 kg	**18.5 lbs** 8.5 kg
29" 737mm	**30 lbs** 13.5 kg	**32 lbs** 14.5 kg	**34 lbs** 15.5 kg
44" 1118mm	**59 lbs** 27 kg	**62 lbs** 28 kg	**65.5 lbs** 30 kg

POWERED END
BOUT ALIMENTÉ

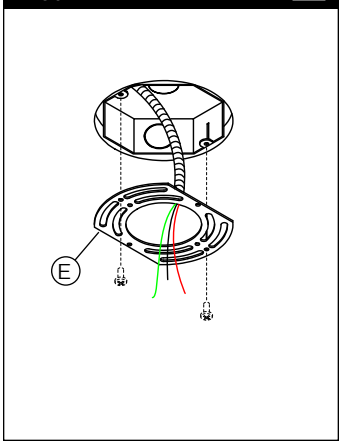

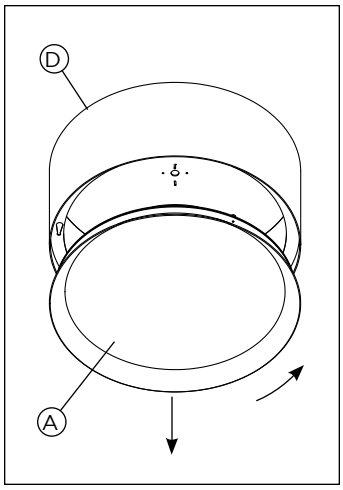

1 •
LOCATE POSITION OF THE FIXTURE. THE J-BOX IS ALIGNED WITH THE CENTER OF THE FIXTURE.

POSITIONNER LE LUMINAIRE. LA BOÎTE DE JONCTION EST AU CENTRE DU LUMINAIRE.

2 •
MOUNT UNIVERSAL PLATE (E) TO J-BOX. (SCREWS NOT SUPPLIED)

FIXER LA PLAQUE UNIVERSELLE (E) À LA BOÎTE DE JONCTION. (VIS NON INCLUSES)

3 •
TURN THE BAFFLE AND REFLECTOR ASSEMBLY (A) COUNTER CLOCKWISE TO UNLOCK FROM THE SHADE (D) THEN REMOVE IT.

TOURNER L'ASSEMBLAGE DU DÉFLECTEUR ET RÉFLECTEUR (A) DANS LE SENS ANTI-HORAIRE JUSQU'À CE QU'IL NE SOIT PLUS RETENU PAR L'ABAT-JOUR (D) ET LE RETIRER.

POWERED END
BOUT ALIMENTÉ

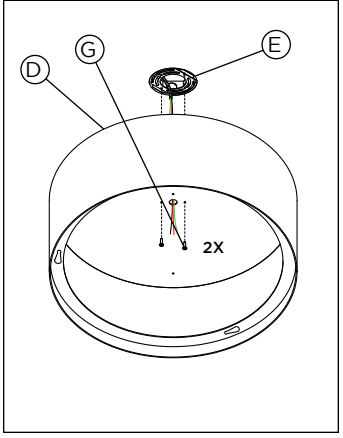

POWERED END
BOUT ALIMENTÉ

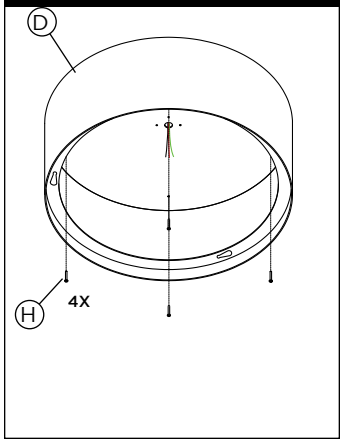

POWERED END
BOUT ALIMENTÉ

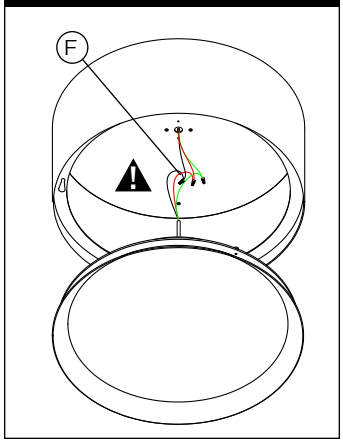

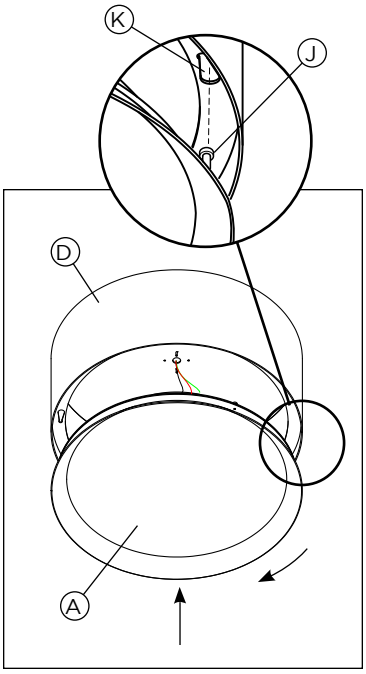

4 •
PASS CABLES THROUGH THE SHADE OPENING. MOUNT SHADE (D) TO THE UNIVERSAL PLATE (E) USING PROVIDED SCREWS (G) .

INSÉRER LES FILS À TRAVERS L'OUVERTURE DE L'ABAT-JOUR (D). FIXER L'ABAT-JOUR À LA PLAQUE UNIVERSELLE (E) EN UTILISANT LES VIS (G) FOURNIES.

5 •
USE APPROPRIATE SCREWS AND ANCHORS (H) (NOT PROVIDED) TO SECURE SHADE (D) TO THE CEILING TAKING INTO ACCOUNT THE WEIGHT OF THE FIXTURE (SEE STEP 1).

UTILISER DES VIS D'ANCRAGE (H) (NON FOURNIES) POUR FIXER L'ABAT-JOUR AU PLAFOND, EN TENANT COMPTE DU POIDS (VOIR ÉTAPE 1).

6 •
MAKE ELECTRICAL CONNECTIONS WITH PROPER CONNECTORS (NOT PROVIDED) (F).

FAIRE LES CONNECTIONS ÉLECTRIQUES AVEC LES CONNECTEURS APPROPRIÉS (NON FOURNIS) (F).

7 •
REASSEMBLE REFLECTOR ASSEMBLY. INSERT NUT (J) INTO THE KEYHOLE (K) AND TURN CLOCKWISE TO LOCK IT IN PLACE.

RÉINSTALLER L'ENSEMBLE RÉFLECTEUR (A) EN INSÉRANT LE NOIX (J) DANS LE TROU DE SERRURE (K) ET TOURNER DANS LE SENS HORAIRE JUSQU'À CE QU'IL SOIT RETENU PAR L'ABAT-JOUR (D).

RISK OF FIRE : This product must be installed in accordance with the applicable installation code by a person familiar with the construction and operation of the product and the hazards involved. • RISQUE D'INCENDIE : Ce produit doit être installé selon le code d'installation pertinent, par une personne qui connaît le produit et son fonctionnement ainsi que les risques inhérents.

©2021 Arancia Lighting

We reserve the right to change our products designs and specifications • *Nous nous réservons le droit de modifier le design ainsi que les spécifications de nos produits.*