POLA
P38

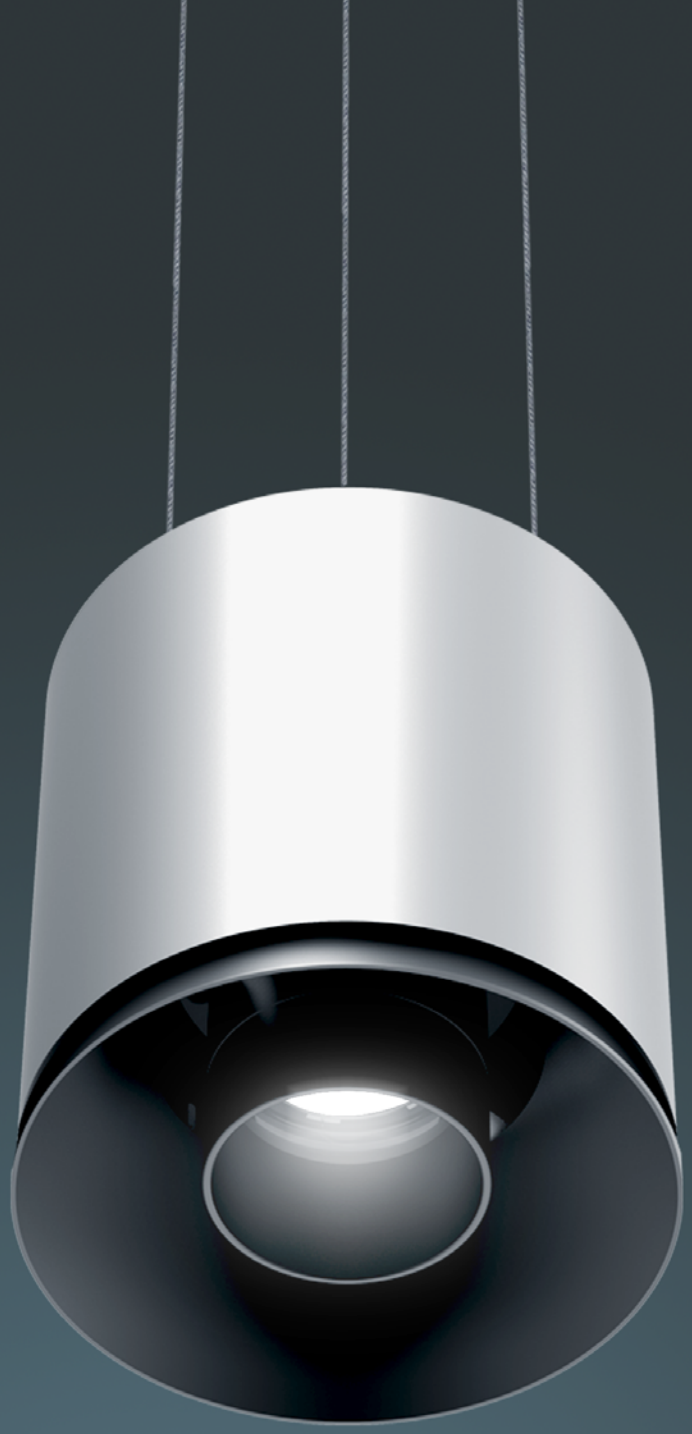

DESIGNED + MADE IN CANADA

ARANCIALIGHTING.COM

ARANCIA™

©2022 Arancia Lighting

We reserve the right to change our products designs and specifications • Nous nous réservons le droit de modifier le design ainsi que les spécifications de nos produits.

POLA
P38

-LONG SNOOT VERSION - AN FINISH •
VERSION AVEC PORTE-LENTILLE LONG - FINI -AN

PROJECT	DATE
NOTE	**TYPE**

Suspended luminaire with adjustable head, designed so that no light is wasted in the trim even when pivoted to its maximum. In addition to the clear anti-dust glass lens, one additional optional secondary optic can be fitted. High powered chip-on-board LED sources available. Compatible with Triac dimmers.

Suspension à tête lumineuse orientable, conçu pour que la lumière ne se perde pas dans le cadre, même lorsque pivoté à son maximum. En plus de la lentille de verre clair anti-poussières, une optique secondaire peut être ajoutée. Sources lumineuses LED à haute intensité disponibles. Compatible avec gradateurs Triac.

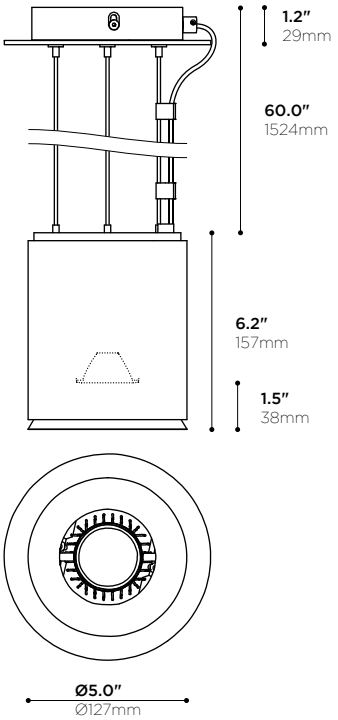

LONG SNOOT VERSION •
VERSION AVEC PORTE-LENTILLE LONG

PRODUCT CODE • CODE DE PRODUIT

MODEL • MODÈLE		P38
SNOOT LENGTH • LONGUEUR PORTE-LENTILLE		
-S	SHORT SNOOT • PORTE-LENTILLE COURT	
-L	LONG SNOOT • PORTE-LENTILLE LONG	
LIGHT SOURCE • SOURCE LUMINEUSE		
-L15	LED 15W, 400mA CONSTANT CURRENT 25VDC • 1350lm APPROX @ 4000K	
-H50	12V GU5.3 MR16 50W MAX	
-HG50	120V GU10 MR16 50W MAX	
LED COLOR TEMPERATURE • TEMPÉRATURE DE COULEUR DEL		
-C	4000K 95 CRI	
-N	3500K 95 CRI	
-W	3000K 95 CRI	
LED OPTICS • OPTIQUES DEL		
-L15	15° BEAM LENS • LENTILLE AVEC FAISCEAU 15°	
-L27	27° BEAM LENS • LENTILLE AVEC FAISCEAU 27°	
-L45	44° BEAM LENS • LENTILLE AVEC FAISCEAU 45°	
-L58	58° BEAM LENS • LENTILLE AVEC FAISCEAU 58°	
MAINS VOLTAGE • VOLTAGE CIRCUIT		
-1	120V (TRIAC DIMMING / Hxx)	
-U	120V-277 (0-10V DIMMING)	
DIMMING SPECIFICATION • OPTION DE GRADATION		
-T	LED DIMMING TRIAC (120V)	
-0	LED DIMMING 0-10V (120V-277V)	
CABLE LENGTH • LONGUEUR DES CÂBLES		
-C5	STANDARD LENGTH OF 5' • GRANDEUR STANDARD DE 1524mm	
-CX	CUSTOM LENGTH SPECIFY IN BOX • GRANDEUR SUR MESURE, INDIQUER DANS LA CASE	
STRUCTURE FINISH • FINI DE STRUCTURE		
-WH	WHITE POWDER COATED • FINI POUDRE BLANCHE	
-BK	BLACK POWDER COATED • FINI POUDRE NOIRE	
-AN	CLEAR ANODIZED • ANODISÉ CLAIR	
-AB	BLACK ANODIZED • ANODISÉ NOIR	
-MG	METALLIC GREY POWDER COAT • FINI POUDRE GRIS MÉTALLIQUE	
-PB	PEARL BEIGE POWDER COAT • FINI POUDRE BEIGE NACRÉ	
-SP	CUSTOM, SPECIFY RAL COLOR IN BOX • SUR MESURE, SPÉCIFIER LA COULEUR RAL DANS LA BOÎTE	
	*CANOPY FINISH TO MATCH STRUCTURE, UNLESS OTHERWISE SPECIFIED *FINI DU PAVILLON AGENCÉ À LA STRUCTURE, SAUF INDICATION CONTRAIRE	
APERTURE FINISH* • FINI DE L'OUVERTURE*		
-WH	WHITE POWDER COATED • FINI POUDRE BLANCHE	
-BK	BLACK POWDER COATED • FINI POUDRE NOIRE	
-AN	CLEAR ANODIZED • ANODISÉ CLAIR	
-AB	BLACK ANODIZED • ANODISÉ NOIR	
-MG	METALLIC GREY POWDER COAT • FINI POUDRE GRIS MÉTALLIQUE	
-PB	PEARL BEIGE POWDER COAT • FINI POUDRE BEIGE NACRÉ	
-SP	CUSTOM, SPECIFY RAL COLOR IN BOX • SUR MESURE, SPÉCIFIER LA COULEUR RAL DANS LA BOÎTE	

©2022 Arancia Lighting

We reserve the right to change our products designs and specifications • Nous nous réservons le droit de modifier le design ainsi que les spécifications de nos produits.

ARANCIA

POLA

P38 FEATURES • P38 CARACTÉRISTIQUES

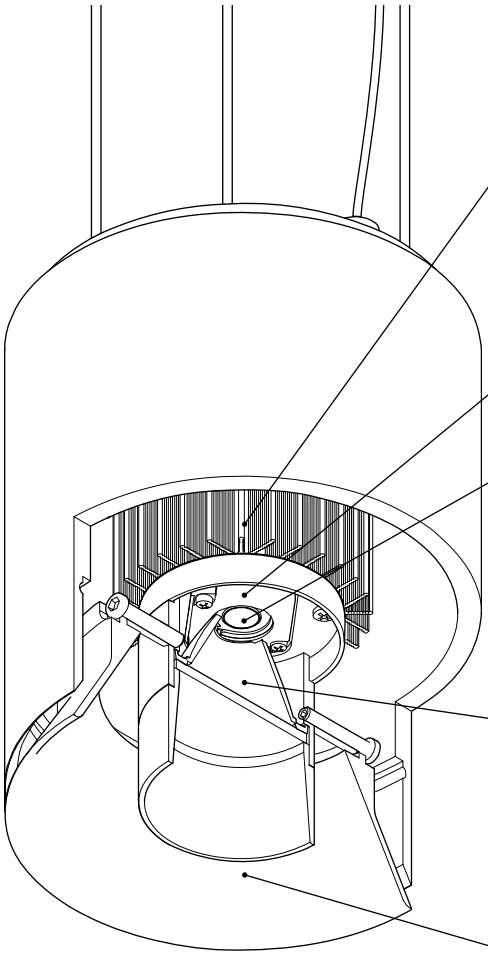

L SIZE, LC15XX VERSION • VERSION TAILLE L, LC15XX

HEAT MANAGEMENT • GESTION THERMIQUE

Extruded and machined 6063-T5 aluminum heatsink
Radiateur extrudé et usiné en aluminium 6063-T5

Higher level of thermal conductivity than die cast heatsinks
Conductivité thermique plus élevée que pour des radiateurs moulés

Calculated and tested fin spacing for ideal heat extraction
Espacement des ailettes calculé et testé pour extraction de chaleur idéale

Micro-ribbed surface to increase radiation
Surface micro-nervurée pour augmenter la radiation

Superior black anodized finish for better looks and emissivity
Fini anodisé noir de qualité supérieure pour meilleure allure et émissivité

High performance thermal compound ensuring long term heat transfer
Pâte thermique haute performance pour un transfert de chaleur à long terme

CONNECTORS • CONNECTIQUE

High-temperature solder less LED holder
Connecteur haute-température DEL sans soudure

Sturdy screw-down connections
Raccordements robustes par vissage

LIGHT EMITTERS • SOURCES LUMINEUSES

High intensity LED arrays
Matrices à DEL haute intensité

ANSI binned LEDs (COB technology) for color consistency
DEL (technologie COB) catégorisés selon norme ANSI pour consistance couleur

White light tones (CCT): 3000K, 3500K, 4000K
Tons de lumière blanche (CCT): 3000K, 3500K, 4000K

Crisp White" option: 95 CRI, 50+ R9, MacAdam 2-step ellipse
Option "Blanc Vif": CRI de 95, 50+ R9, ellipse MacAdam à 2 échelons

Lumen outputs : 900 to over 1350lm
Intensités lumineuses: 900 à plus de 1350lm

Also available in MR16 GU5.3 and GU10 versions
Aussi disponible en versions MR16 GU5.3 et GU10

Lifetime L80: 54 hours (CXB1520)
Durée de vie L80: 54 heures (CXB1520)

OPTICS • OPTIQUES

Injected optical grade PC Total Internal Reflection (TIR) lenses
Lentilles à réflexion Totale Interne (TIR) en PC de grade optique injecté

Choice of beam angles (Narrow, Medium, Wide)
Variété de faisceaux (Étroit, Médium, Large)

Choice of two snoot lengths
Choix de deux longueurs de déflecteurs

"On Axis" assembly for perfect beam each time
Montage "Dans l'Axe" pour un faisceau parfait chaque fois

Lens holder enables field changeability of optics
Porte-lentilles permettant le changement d'optiques in situ

LUMINAIRE ASSEMBLY • CONSTRUCTION DU LUMINAIRE

Machined 6061-T6 aluminum lens holder, various finishes available
Porte-lentille usinés en aluminium 6061-T6, finis variés disponibles

Adjustable spot can pivot 30° on each side from its vertical axis
Projecteur ajustable qui peut pivoter de 30° par coté par rapport à l'axe vertical

AVAILABLE FINISHES • FINIS DISPONIBLES

Choice of plated, anodized, or electrostatically applied powder coatings
Variété de finis plaqués, anodisés, ou revêtements électrostatiques en poudre

Different finishes can be applied to inner baffle and decorative ring
Le déflecteur interne et l'anneau de finition peuvent être finis différemment

Custom requests are welcome, consult factory
Les demandes spéciales sont les bienvenues, contacter l'usine

DRIVER • PILOTE

Electronic 120/12V 75VA
Électronique 120/12V 75VA

Constant current (400 mA)
Courant constant (400 mA)

DIMMING • GRADATION

0-10v Analog dimming - dim to 1% capability
Gradation analogique 0-10v- capacité de gradation à 1%

Phase dimming trailling -leading edge- dim to 30 % with regular dimmer or 1% with lutron DVCL-153P

"Phase dimming trailling"- "leading edge"- Gradation jusqu'à 30% avec gradateur régulier ou avec lutron DVCL-153P

CERTIFICATION • CERTIFICATION

As per the following standards: UL 1598
Selon les normes suivantes: CSA C22.2 No. 250.0-08 (R2013)

WARRANTY • GARANTIE

5 years
5 ans

©2022 Arancia Lighting

We reserve the right to change our products designs and specifications • Nous nous réservons le droit de modifier le design ainsi que les spécifications de nos produits.