DRUM

P82

DESIGNED + MADE IN CANADA

ARANCIALIGHTING.COM

ARANCIA

©2023 Arancia Lighting

We reserve the right to change our products designs and specifications • Nous nous réservons le droit de modifier le design ainsi que les spécifications de nos produits.

DRUM

P82

DESIGNED + MADE IN CANADA

ARANCIALIGHTING.COM

ARANCIA

©2023 Arancia Lighting

We reserve the right to change our products designs and specifications • Nous nous réservons le droit de modifier le design ainsi que les spécifications de nos produits.

DRUM
P82

Bold, modern, and functional, Drum is a pendant luminaire that provides a generous and wide spread general lighting. The offset conical baffle adds a unique touch to this cylindrical fixture. Available in combinations of four diameters and three heights, this luminaire offers a wide variety of size and color configurations to suit every lighting needs and impact the style of any room.

Impactant, moderne et fonctionnel, Drum est un luminaire de suspension générant une forte lumière pour un éclairage général. Le réflecteur conique vient donner une touche unique à ce luminaire cylindrique. Il est disponible en combinaisons de quatre diamètres et trois hauteurs, offrant une variété de configurations de tailles et de couleurs pour ajouter de l'accent dans n'importe quelle pièce.

R7 MOUNTING • MONTAGE R7

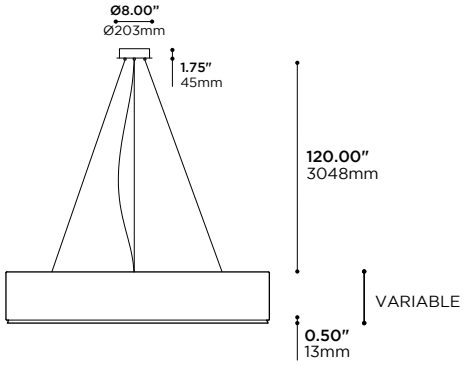

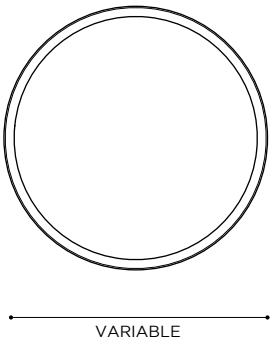

PROJECT	DATE

NOTE	TYPE

PRODUCT CODE • CODE DE PRODUIT

MODEL • MODÈLE — P82

LUMINAIRE SIZE • TAILLE DU LUMINAIRE

-18	Ø 18" OVERALL DIAMETER • DIAMÈTRE HORS-TOUT 457 mm
-29	Ø 29" OVERALL DIAMETER • DIAMÈTRE HORS-TOUT 737 mm
-44	Ø 44" OVERALL DIAMETER • DIAMÈTRE HORS-TOUT 1118 mm
-60	Ø 60" OVERALL DIAMETER • DIAMÈTRE HORS-TOUT 1524 mm

LUMINAIRE HEIGHT • HAUTEUR DU LUMINAIRE

-S	SHORTER HEIGHT OF 8.5'' • HAUTEUR DE 216mm
-M	MEDIUM HEIGHT OF 10.5'' • HAUTEUR DE 267mm
-L	LONGER HEIGHT OF 12.5'' • HAUTEUR DE 318mm

LIGHT SOURCE COLOR • COULEUR SOURCE LUMINEUSE

-C	LED • DEL • 4000K 90 CRI
-N	LED • DEL • 3500K 90 CRI
-W	LED • DEL • 3000K 90 CRI
-I	LED • DEL • 2700K 90 CRI
-X[1]	LED CUSTOM COLOR • DEL COULEUR SUR MESURE • (2700K / 6000K)[1]
-T	LUTRON T-SERIES 2-CHANNEL TUNABLE WHITE • SÉRIE-T DE LUTRON AVEC LUMIÈRE BLANCHE RÉGLABLE À 2-CANNAUX

[1] CONSULT FACTORY FOR AVAILABILITY, PRICE AND DELAY
[1] CONSULTER L'USINE POUR DISPONIBILITÉ, PRIX ET DÉLAIS

DIRECT POWER CLASS • CATÉGORIE DE PUISSANCE DIRECTE

-A	HIGH OUTPUT (100%) • HAUTE PUISSANCE (100%)
-B	MEDIUM OUTPUT (66%) • MOYENNE PUISSANCE (66%)
-C	LOW OUTPUT (33%) • BASSE PUISSANCE (33%)

[2] SEE TABLE 1 FOR OUTPUT AND ELECTRICAL SPECIFICATIONS
[2] VOIR TABLEAU 1 POUR LE RENDU ET LA PUISSANCE ÉLECTRIQUE

INDIRECT POWER CLASS • CATÉGORIE DE PUISSANCE INDIRECTE

-A	HIGH OUTPUT (100%) • HAUTE PUISSANCE (100%)
-B	MEDIUM OUTPUT (66%) • MOYENNE PUISSANCE (66%)
-C	LOW OUTPUT (33%) • BASSE PUISSANCE (33%)
-O	NONE • AUCUNE

 # CIRCUITS • # CIRCUITS

-1	1 CIRCUIT
-2	2 CIRCUITS

MAINS VOLTAGE[3] • VOLTAGE CIRCUIT[3]

-U	120- 277V
-1	120V
-3[3]	347V (NOT AVAILABLE WITH TRIAC • NON DISPONIBLE EN TRIAC)

DIMMING SPECIFICATION • OPTION DE GRADATION

-0	0-10V LED DIMMING • GRADATION DEL 0-10V
-T	TRIAC LED DIMMING • GRADATION DEL TRIAC
-N	NONE • AUCUN

MOUNTING OPTIONS • OPTIONS DE MONTAGE

-R7	STANDARD CENTERED CANOPY • CANOPY CENTRÉ STANDARD
-F7	FLOTTING CANOPY (STRAIGHT SUSPENSION CABLES) • CANOPY FLOTTANT (CÂBLES DE SUSPENSION DROITS)

CABLE LENGTH • LONGUEUR DE CÂBLE

-10	STANDARD LENGTH OF 10'• LONGUEUR STANDARD DE 3048mm
-XX	SPECIFY CABLE LENGTH IN BOX • INDIQUER LA COULEUR DU CÂBLE DANS LA CASE

SHADE FINISH • FINI DE L'ABAT-JOUR

-BK	BLACK POWDER COAT • FINI POUDRE NOIRE
-WH	WHITE POWDER COATED • FINI POUDRE BLANCHE • RAL 9003
-MG	METALLIC GREY POWDER COAT • FINI POUDRE GRIS MÉTALLIQUE
-PB	PEARL BEIGE POWDER COATED • FINI POUDRE BEIGE NACRÉ • RAL 1035
-BL	BLUE POWDER COATED • FINI POUDRE BLEU • RAL 5005
-RD	RED POWDER COATED • FINI POUDRE ROUGE • RAL 3002
-YL	YELLOW POWDER COATED • FINI POUDRE JAUNE • RAL 1003
-GN	GREEN POWDER COATED • FINI POUDRE VERT • RAL 6017
-SP	CUSTOM, SPECIFY RAL COLOR IN BOX • SUR MESURE, INDIQUER LA COULEUR RAL DANS LA CASE

BAFFLE FINISH • FINI DU RÉFLECTEUR

-BK	BLACK POWDER COAT • FINI POUDRE NOIRE
-WH	WHITE POWDER COATED • FINI POUDRE BLANCHE • RAL 9003
-MG	METALLIC GREY POWDER COAT • FINI POUDRE GRIS MÉTALLIQUE
-PB	PEARL BEIGE POWDER COATED • FINI POUDRE BEIGE NACRÉ • RAL 1035
-BL	BLUE POWDER COATED • FINI POUDRE BLEU • RAL 5005
-RD	RED POWDER COATED • FINI POUDRE ROUGE • RAL 3002
-YL	YELLOW POWDER COATED • FINI POUDRE JAUNE • RAL 1003
-GN	GREEN POWDER COATED • FINI POUDRE VERT • RAL 6017
-SP	CUSTOM, SPECIFY RAL COLOR IN BOX • SUR MESURE, INDIQUER LA COULEUR RAL DANS LA CASE

©2023 Arancia Lighting

We reserve the right to change our products designs and specifications • Nous nous réservons le droit de modifier le design ainsi que les spécifications de nos produits.

DRUM

P82 FEATURES • P82 CARACTÉRISTIQUES

TABLE 1 : DIMENSIONS & ELECTRIC SPECIFICATIONS
TABLEAU 1 : DIMENSIONS & SPÉCIFICATIONS ÉLECTRIQUES

PRODUCT OUTLINES AND LEGEND
SCHÉMA DE PRODUIT ET LÉGENDE

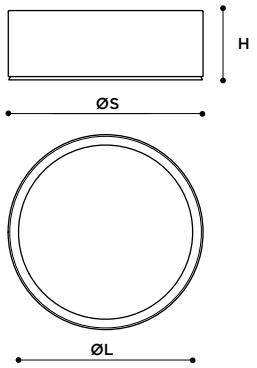

ØS
SHADE DIAMETER
DIAMÈTRE DE L'ABAT-JOUR

ØL
LENS DIAMETER
DIAMÈTRE DE LA LENTILLE

H
SHADE HEIGHT
HAUTEUR DE L'ABAT-JOUR

SIZE TAILLE				ELECTRICAL POWER* PUISSANCE ÉLECTRIQUE*						
				POWER CLASS DIRECT CATÉGORIE DE PUISSANCE DIRECTE			POWER CLASS INDIRECT CATÉGORIE DE PUISSANCE INDIRECTE			VOLTAGE
CODE	ØS	ØL	H	A	B	C	A	B	C	
-18	18" 457mm	14.90" 378mm	8.50" 216mm or 10.50" 267mm or 12.50" 318mm	25W 2000 lm	18W 1400 lm	9W 1100 lm	56W 3800 lm	36W 2600 lm	20W 1300 lm	AC 120V 277V 347V
-29	29" 737mm	25.90" 658mm		83W 6900 lm	55W 4700 lm	29W 2700 lm	56W 3800 lm	36W 2600 lm	20W 1300 lm	
-44	44" 1118mm	40.90" 1039mm		110W 8700 lm	73W 6800 lm	39W 3500 lm	56W 3800 lm	36W 2600 lm	20W 1300 lm	
-60	60" 1524mm	56.90" 1445mm		150W 11900 lm	100W 9300 lm	53W 11900 lm	56W 3800 lm	36W 2600 lm	20W 11900 lm	

-18 SIZE • TAILLE -18
-L HEIGHT • HAUTEUR -L

-29 SIZE • TAILLE -29
-M HEIGHT • HAUTEUR -M

-44 SIZE • TAILLE -44
-S HEIGHT • HAUTEUR -S

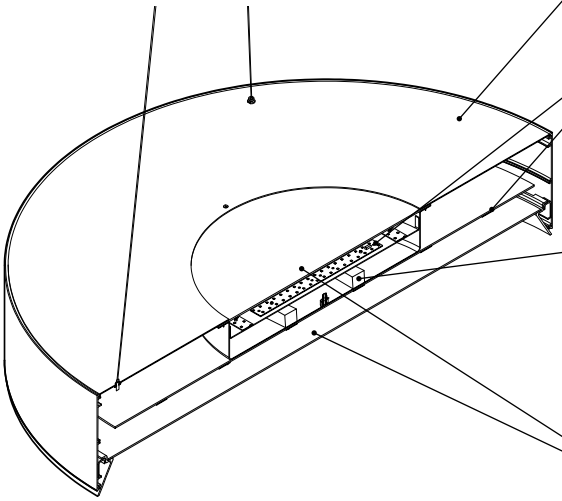

LUMINAIRE ASSEMBLY • CONSTRUCTION DU LUMINAIRE

Bent extruded shade and spinned reflector made of 6061-T6 aluminum
Abat-jour cintré et réflecteur tourné faits en aluminium 6061-T6

Assembly of parts showing no apparent fasteners from below
Assemblage des pièces qui ne permet de voir aucune vis de dessous

LIGHT EMITTERS • SOURCES LUMINEUSES

Custom designed LED light engine
Source lumineuse à DELs conçue sur-mesure

White light tones (CCT): 2700K, 3000K, 3500K, 4000K
Tons de lumière blanche (CCT): 2700K, 3000K, 3500K, 4000K

High color rendering index as standard (CRI): 90
Indice de rendu couleur élevé en standard (CRI): 90

Lumen outputs : from 1100lm to 6600lm approx. (@ 4000K)
Intensités lumineuses : de 1100lm à 6600lm approximatifs (@ 4000K)

TRANSFORMER / DRIVER • TRANSFORMATEUR / PILOTE

Choice of current available (100% - 66% - 30%)
Choix de courant disponibles (100% - 60% - 30%)

Multiple input voltages available, refer to previous page
Plusieurs voltages d'entrées disponibles, voir page précédente

AVAILABLE FINISHES • FINIS DISPONIBLES

Choice of electrostatically applied smooth polyester powder coatings
Variété de revêtements électrostatiques lisses en poudre de polyester

Custom requests are welcome, consult factory
Les demandes spéciales sont les bienvenues, contacter l'usine

OPTICS • OPTIQUES

White PMMA sheets that diffuses and evens out light from LED strips
Feuilles de PMMA blanches diffusant et uniformisant la lumière des bandes DEL

DIMMING • GRADATION

TRIAC
0-10V

WARRANTY • GARANTIE

5 years
5 ans

©2023 Arancia Lighting

We reserve the right to change our products designs and specifications • Nous nous réservons le droit de modifier le design ainsi que les spécifications de nos produits.

ARANCIA™

DRUM
P82 SIZING GUIDE • P82 GUIDE DES TAILLES

-29 SIZE • TAILLE -29
-S HEIGHT • HAUTEUR -S

-29 SIZE • TAILLE -29
-M HEIGHT • HAUTEUR -M

-29 SIZE • TAILLE -29
-L HEIGHT • HAUTEUR -L

R7 MOUNTING • MONTAGE R7

F7 MOUNTING • MONTAGE F7

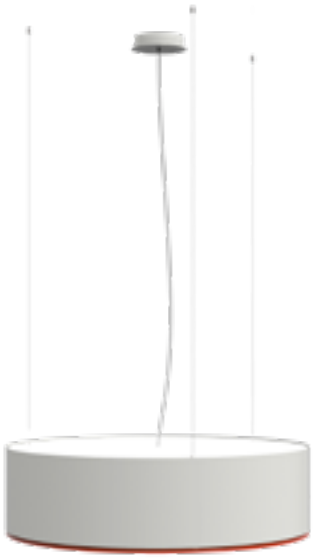

©2023 Arancia Lighting

We reserve the right to change our products designs and specifications • Nous nous réservons le droit de modifier le design ainsi que les spécifications de nos produits.

ARANCIA™