MJ Circle

P89

DESIGNED + MADE IN CANADA

ARANCIALIGHTING.COM

ARANCIA

©2022 Arancia Lighting

We reserve the right to change our products designs and specifications • Nous nous réservons le droit de modifier le design ainsi que les spécifications de nos produits.

MJ Circle

P89

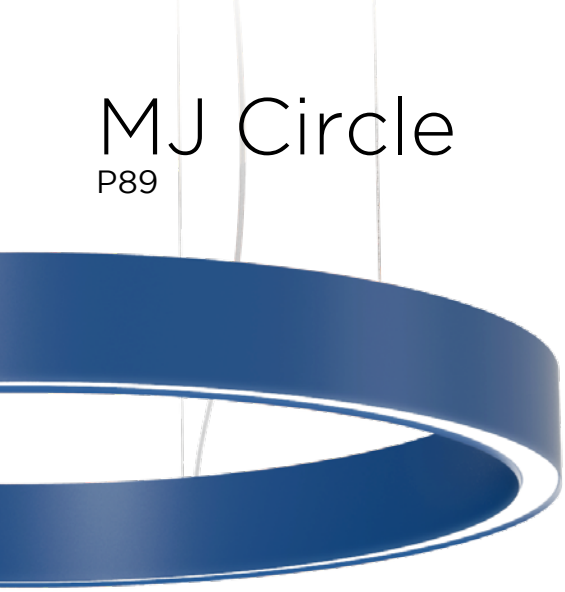

-BL FINISH -4 DIAMETER
-FINI BL -4 DIAMÈTRE

This impressive ring is ideal for large spaces. This luminaire comes in a variety of extra large diameters and is a great source of bright and diffuse light. Its satin lens and its aluminum frame come in segments and can be easily assembled on location.

Cet anneau impressionnant est idéal pour les grands espaces. Disponibles en plusieurs diamètres extra larges, ce luminaire est un excellent source de lumière vive et diffus. Sa lentille, faite d'acrylique satiné et son corps d'aluminium sont livrés en segments pour faciliter l'assemblage sur place.

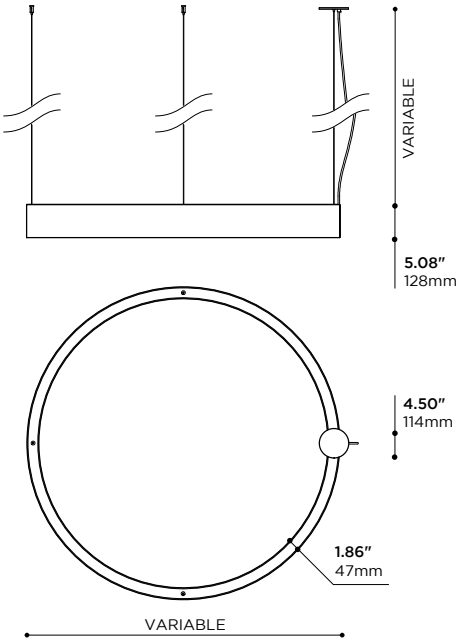

PROJECT	DATE

NOTE	TYPE

PRODUCT CODE • CODE DE PRODUIT

MODEL • MODÈLE — P89

NOMINAL LUMINAIRE DIAMETER • DIAMÈTRE NOMINALE DU LUMINAIRE

-3	36" • 914mm
-4	48" • 1219mm
-6	72" • 1829mm
-8*	96" • 2438mm
-12**	144" • 3658mm
-16**	192" • 4877mm

*DIAMETER OF -8 DELIVERED IN 2 PIECES • DIAMÈTRE DE -8 LIVRÉ EN 2 MORCEAUX

**DIAMETERS OF -12 AND -16 ARE DELIVERED IN 4 PIECES • LES DIAMÈTRES DE -12 ET -16 SONT LIVRÉS EN 4 MORCEAUX

INDIRECT LIGHT SOURCE COLOR • COULEUR SOURCE LUMINEUSE INDIRECTE

-C	LED • DEL • 4000K 90 CRI
-N	LED • DEL • 3500K 90 CRI
-W	LED • DEL • 3000K 90 CRI
-I	LED • DEL • 2700K 90 CRI
-O	NONE • AUCUNE

INDIRECT POWER CLASS • CATÉGORIE DE PUISSANCE INDIRECTE

-A	8 W/FT • 8 W/PI
-B	5 W/FT • 5 W/PI
-C	2.5 W/FT • 2.5 W/PI
-N	N/A

*SEE TABLE ON THE NEXT PAGE FOR POWER CONSUMPTION AND LUMEN OUTPUT • *VOIR LA PAGE SUIVANTE POUR LE RENDU DE PUISSANCE ET LUMINEUX

DIRECT LIGHT SOURCE COLOR • COULEUR SOURCE LUMINEUSE DIRECTE

-C	LED • DEL • 4000K 90 CRI
-N	LED • DEL • 3500K 90 CRI
-W	LED • DEL • 3000K 90 CRI
-I	LED • DEL • 2700K 90 CRI
-O	NONE • AUCUNE

DIRECT POWER CLASS • CATÉGORIE DE PUISSANCE DIRECTE

-A	8 W/FT • 8 W/PI
-B	5 W/FT • 5 W/PI
-C	2.5 W/FT • 2.5 W/PI
-N	N/A

 # CIRCUITS • # CIRCUITS

-1	1 CIRCUIT
-2	2 CIRCUITS

MAINS VOLTAGE[5] • VOLTAGE CIRCUIT[5]

-U	120- 277V
-1	120V
-3[5 6]	347V

[5] CONSULT FACTORY FOR PRICE, AVAILABILITY AND DELAY • [5] CONSULTER L'USINE POUR DISPONIBILITÉ, PRIX ET DÉLAI

[6] REMOTE DRIVER ONLY • [5] PILOTE À DISTANCE SEULEMENT

DIMMING SPECIFICATION • OPTION DE GRADATION

-0	0-10V LED DIMMING • GRADATION DEL 0-10V
-T	TRIAC LED DIMMING • GRADATION DEL TRIAC
-E	LED DIMMING ELECTRONIC / TRAILING EDGE

CABLE LENGTH • LONGUEUR DE CÂBLE

-10	STANDARD LENGTH OF 10'• LONGUEUR STANDARD DE 3048mm
-XX	SPECIFY CABLE LENGTH IN BOX • INDIQUER LA COULEUR DU CÂBLE DANS LA CASE

STRUCTURE FINISH • FINI DE STRUCTURE

-BK	BLACK POWDER COAT • FINI POUDRE NOIRE
-WH	WHITE POWDER COATED • FINI POUDRE BLANCHE • RAL 9003
-MG	METALLIC GREY POWDER COAT • FINI POUDRE GRIS MÉTALLIQUE
-BL	BLUE POWDER COATED • FINI POUDRE BLEU • RAL 5005
-RD	RED POWDER COATED • FINI POUDRE ROUGE • RAL 3002
-YL	YELLOW POWDER COATED • FINI POUDRE JAUNE • RAL 1003
-GN	GREEN POWDER COATED • FINI POUDRE VERT • RAL 6017
-PB	PEARL BEIGE POWDER COATED • FINI POUDRE BEIGE NACRÉ • RAL 1035
-SP	CUSTOM, SPECIFY RAL COLOR IN BOX • SUR MESURE, INDIQUER LA COULEUR RAL DANS LA CASE

©2022 Arancia Lighting

We reserve the right to change our products designs and specifications • Nous nous réservons le droit de modifier le design ainsi que les spécifications de nos produits.

MJ Circle

P89 STANDALONE UNIT GUIDE • P89 GUIDE DES APPAREILS INDIVIDUELS

TABLE 1 : POWER AND CURRENT PER DIRECTION OF LIGHT
TABLEAU 1 : PUISSANCE ET COURANT ÉLECTRIQUE PAR DIRECTION DE LUMIÈRE

CODE	OVERALL DIAMETER DIAMÈTRE HORS-TOUT	POWER CLASS (PER DIRECTION) CATÉGORIE DE PUISSANCE (PAR DIRECTION)		
		A	B	C
-3	36” • 914mm	78 W 5 000 lm	63 W 3 300 lm	31 W 1 650 lm
-4	48” • 1219mm	102 W 6 750 lm	63 W 4 500 lm	31 W 2 250 lm
-6	72” • 1829mm	157 W 10 400 lm	95 W 6 900 lm	48 W 3 450 lm
-8	96” • 2438mm	190 W 12 000 lm	125 W 8 000 lm	63 W 4 000 lm
-12	144” • 3658mm	287 W 19 000 lm	190 W 12 600 lm	95 W 6 300 lm
-16	192” • 4877mm	385 W 25 000 lm	255 W 16 600 lm	128 W 8 300 lm

SIZE 3

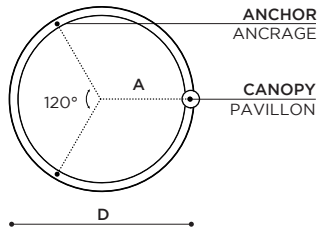

SIZE 4 & 6

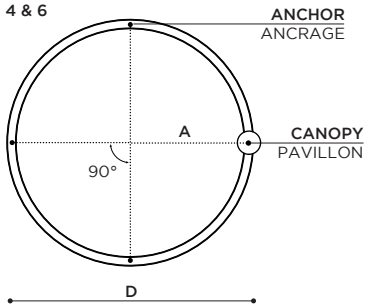

SIZE ≥ 8

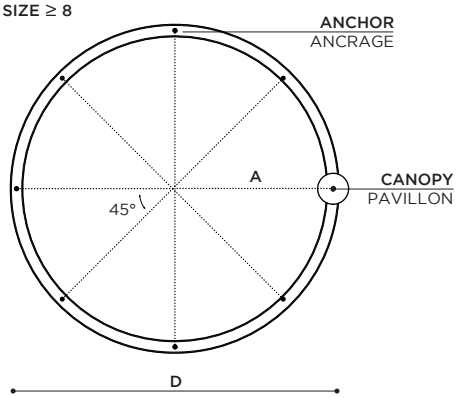

TABLE 2 : DIMENSIONS AND SUSPENSION
TABLEAU 2 : DIMENSIONS ET SUSPENSION

CODE	D OVERALL DIAMETER DIAMÈTRE HORS-TOUT	A SUSPENSION DISTANCE	SUSPENSION NUMBER NOMBRE DE SUSPENSION
-3	36.00” • 914mm	17.08” • 434mm	3
-4	48.00” • 1219mm	23.08” • 586mm	4
-6	72.00” • 1829mm	35.08” • 891mm	4
-8	96.00” • 2438mm	47.08” • 1196mm	8
-12	144.00” • 3658mm	71.08” • 1805mm	8
-16	192.00” • 4877mm	95.08” • 2415mm	8

-BK FINISH -FINI -BK

-WH FINISH -FINI -WH

-RD FINISH -FINI -RD

©2022 Arancia Lighting

We reserve the right to change our products designs and specifications • Nous nous réservons le droit de modifier le design ainsi que les spécifications de nos produits.

ARANCIA™

MJ Circle

P89 FEATURES • P89 CARACTÉRISTIQUES

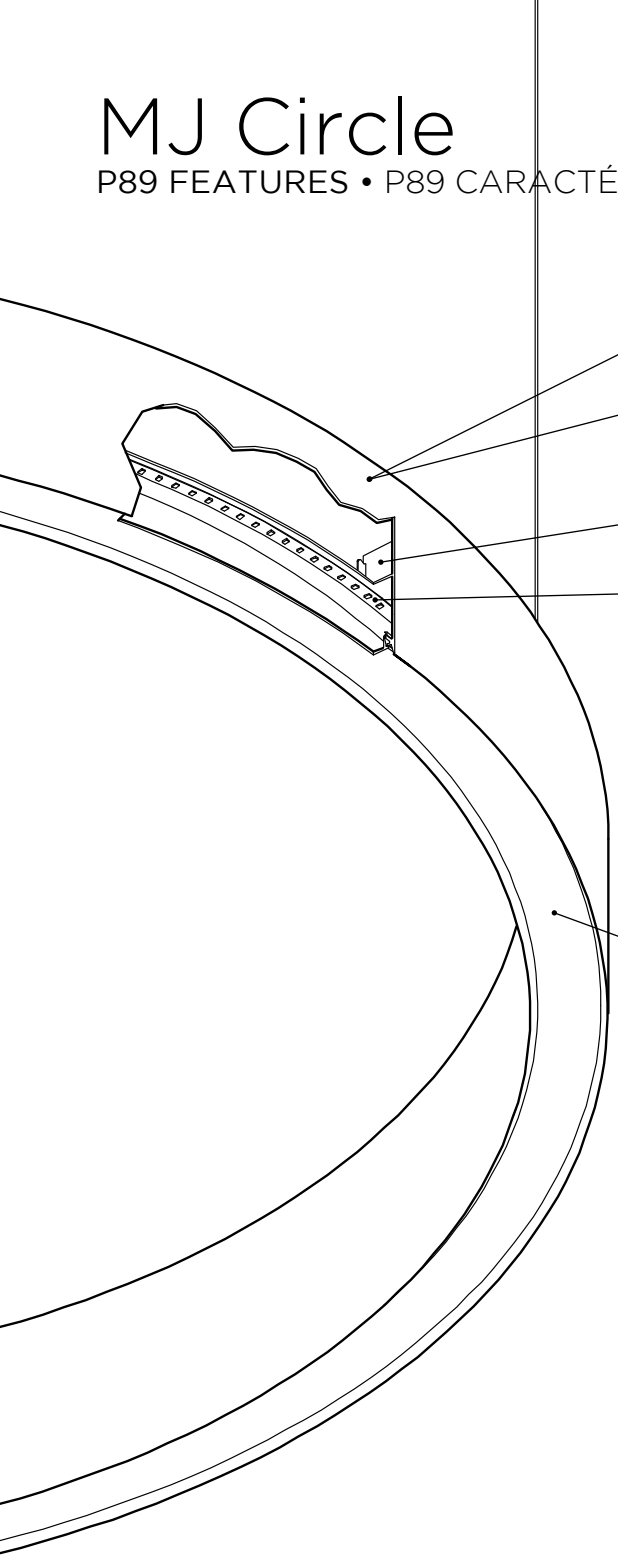

LUMINAIRE ASSEMBLY • CONSTRUCTION DU LUMINAIRE

Extruded, machined, formed and welded 6061-T6 aluminum [0.125" wall thickness]
Aluminium 6061-T6 [paroi de 3mm] extrudé, usiné, formé et soudé

HEAT MANAGEMENT • GESTION THERMIQUE

Higher level of thermal conductivity than die cast heatsinks
Conductivité thermique plus élevée que pour des radiateurs moulés

Wide area heatsink exposed to open air, suitable for mid-power LEDs
Large surface de radiateur exposé à l'air libre, adapté aux DELs de puissance moyenne

TRANSFORMER / DRIVER • TRANSFORMATEUR / PILOTE

Integrated drivers
Pilotes intégrés

LIGHT EMITTERS • SOURCES LUMINEUSES

Custom designed LED light engine
Source lumineuse à DELs conçue sur-mesure

ANSI binned LEDs for color consistency (MacAdam 3-step ellipse)
LEDs catégorisés selon norme ANSI (ellipse MacAdam à 3 échelons)

White light tones (CCT): 3000K, 3500K, 4000K
Tons de lumière blanche (CCT): 3000K, 3500K, 4000K

High color rendering index as standard (CRI): 90
Indice de rendu couleur élevé en standard (CRI): 90

Lifetime L80 : 72,000 hours
Durée de vie L80 : 72,000 heures

Lumen outputs : over 600lm per linear feet per direction
Intensités lumineuses : plus de 600lm par pied linéaire par direction

CONNECTORS • CONNECTIQUE

Discrete power-carrying coaxial cable for streamlined-looking suspension
Câble électrique coaxial discret pour suspension au look allégé

OPTICS • OPTIQUES

Integral diffuser made of extruded satin polymer
Diffuseur intégral fait de polymère satiné extrudé

High transmissivity (>90%) PMMA to maximize light output
PMMA à haut taux de transmissibilité (>90%) pour maximiser le flux lumineux

AVAILABLE FINISHES • FINIS DISPONIBLES

Choice of electrostatically applied smooth polyester powder coatings
Variété de revêtements électrostatiques lisses en poudre de polyester

Custom requests are welcome, consult factory
Les demandes spéciales sont les bienvenues, contacter l'usine

DIMMING • GRADATION

0-10v
TRIAC
ELV

CERTIFICATION • CERTIFICATION

As per the following standards: UL 1598
Selon les normes suivantes: CSA C22.2 No. 250.0-08 (R2013)

WARRANTY • GARANTIE

5 years
5 ans

©2022 Arancia Lighting

We reserve the right to change our products designs and specifications • Nous nous réservons le droit de modifier le design ainsi que les spécifications de nos produits.