Mini Max

P951 INSTALLATION GUIDE • P951 GUIDE D'INSTALLATION

ARANCIA

WARNING: Make sure circuit breaker is OFF until installation is complete. Connect LED load to driver BEFORE supplying power to driver. Failure to do so may damage LEDs.
ATTENTION : Mettre le disjoncteur à OFF jusqu'à installation complète. Brancher les DELs au pilote AVANT d'alimenter celui-ci. Le non-respect de cette précaution peut endommager les DELs.

ONLY USE REMOTE DRIVERS BY ARANCIA LIGHTING WITH THE SPECIFIED POWER FEED. THEY'VE BEEN PROGRAMMED TO WORK WITH A GIVEN CONFIGURATION AND CURRENT OUTPUT. THEY ARE NOT INTERCHANGEABLE

UTILISER SEULEMENT LES PILOTES À DISTANCE DE ARANCIA LIGHTING AVEC LES ENTRÉES D'ALIMENTATION SPÉCIFIÉS. ILS ONT ÉTÉ PROGRAMMÉS POUR FONCTIONNER AVEC UNE CONFIGURATION ET UN COURANT SPÉCIFIQUE. ILS NE SONT PAS INTERCHANGEABLES

DIMENSIONS

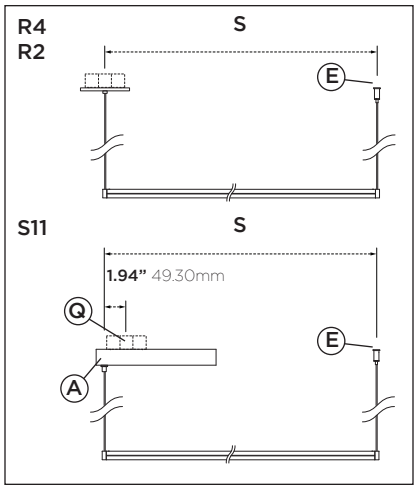

R4 CANOPY (REMOTE DRIVER) • PAVILLON R4 (PILOTE À DISTANCE)

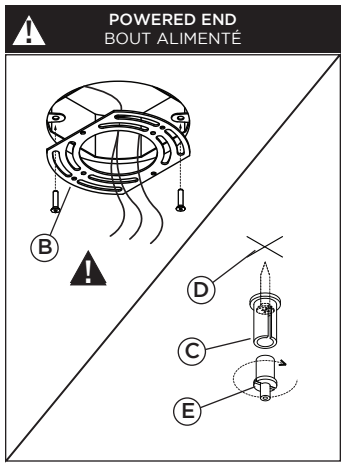

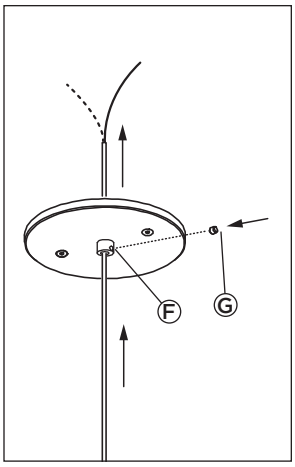

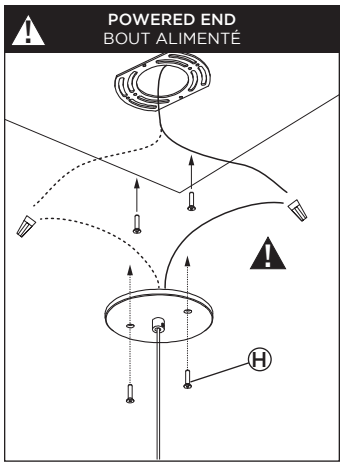

LOCATE GRIPPERS BY REFERING TO SPEC SHEET FOR SUSPENSION POINT. PLEASE NOTE FIRST POINT (A) IS NOT AT J-BOX (Q) CENTER (SEE DIMENSION ABOVE). MARK THE POSITIONS FOR GRIPPER POSITION (E).

TROUVER LE POINT D'ANCRAGE À L'AIDE DU TABLEAU DANS LA FICHE TECHNIQUE. VEUILLEZ NOTER QUE LE PREMIER POINT (A) N'EST PAS CENTRÉ SUR LA BOÎTE DE JONCTION (Q) (VOIR DIMENSION CI- DESSUS). FAIRE DES MARQUES POUR IDENTIFIER LA POSITION DU SERRE CÂBLE (E).

1•
MOUNT UNIVERSAL PLATE (B) TO J-BOX. (SCREWS NOT SUPPLIED) MOUNT SUSPENSION SOCKETS (C) TO MARKED POSITIONS ON SURFACE (D) (USING APPROPRIATE ANCHORS, NOT SUPPLIED) AND SCREW GRIPPERS IN (E).

FIXER LA PLAQUE UNIVERSELLE (B) À LA BOÎTE DE JONCTION. (VIS NON INCLUSES) INSTALLER LES DOUILLES DE SUSPENSION (C) AUX POSITIONS MARQUÉES AU PLAFOND (D) (AVEC ANCRAGE APPROPRIÉ, NON FOURNI) ET Y VISSER LES SERRE-CÂBLES (E).

2 •
INSERT CABLE IN THE CANOPY'S HOLE. PASS THE ELECTRICAL WIRE THROUGH THE STRAIN RELIEF (F) ADJUST WIRE LENGTH AND TIGHTEN SET SCREW (G).

INSÉRER LE CÂBLE DANS LE TROU DU PAVILLON. PASSER LE CÂBLE ÉLECTRIQUE DANS LE SERRE-FIL (F). AJUSTER LA LONGUEUR ET VISSER LA VIS (G).

3 •
INSERT CABLE IN THE GRIPPER. CONNECT ELECTRICAL WIRE WITH WIRE NUTS (NOT SUPPLIED). SCREW THE CANOPY (H) ONTO UNIVERSAL PLATE.

INSÉRER LE CÂBLE DANS LE SERRE CÂBLE ET AJUSTER LA LONGUEUR. FAIRE LES BRANCHEMENTS ÉLECTRIQUES À L'AIDE DES CONNECTEURS DE FILS (NON FOURNIS). VISSER LE PAVILLON (H) DANS LA PLAQUE UNIVERSELLE À L'AIDE DES VIS.

R2 CANOPY (REMOTE DRIVER) • PAVILLON R2 (PILOTE À DISTANCE)

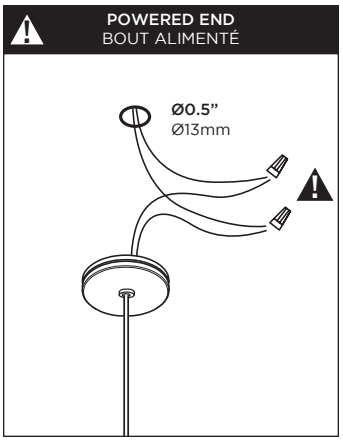

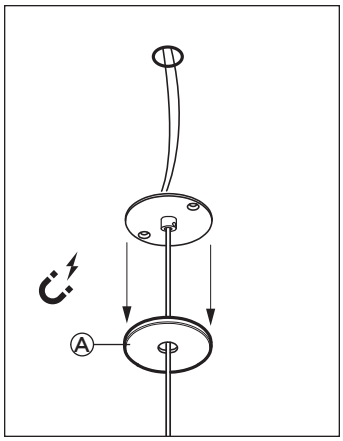

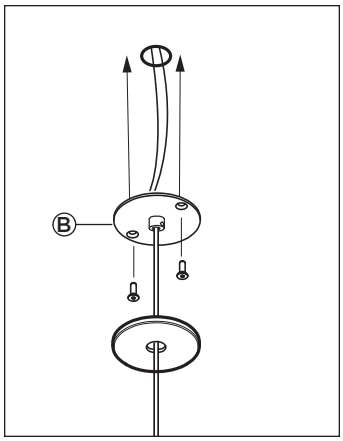

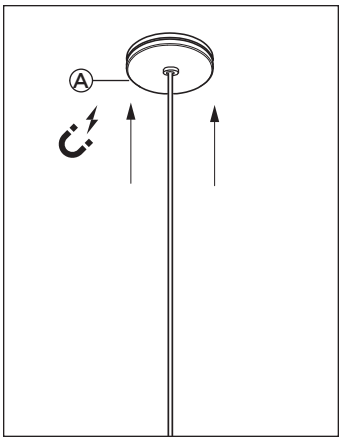

1 •
CUT A Ø0.5" HOLE AND MAKE ELECTRICAL CONNECTIONS USING APPROPRIATE WIRE NUTS (WIRE NUTS NOT SUPPLIED).

FAIRE UN TROU DE Ø13mm ET FAIRE LES CONNECTIONS ÉLECTRIQUES À L'AIDE DES CONNECTEURS APPROPRIÉS (CONNECTEURS NON FOURNIS).

2 •
DETACH THE MAGNETIC BOTTOM PART OF THE CANOPY (A) BY PULLING DOWN ON IT.

DÉTACHER LA PARTIE INFÉRIEURE MAGNÉTIQUE DU PAVILLON (A) EN TIRANT VERS LE BAS.

3 •
SCREW THE CANOPY (B) IN PLACE USING APPROPRIATE FASTENER (NOT SUPPLIED).

VISER LE PAVILLON (B) EN PLACE À L'AIDE DES VIS APPROPRIÉES (NON FOURNIES).

4 •
REATTACH THE BOTTOM PART OF CANOPY (A).

REPLACER LA PARTIE INFÉRIEURE MAGNÉTIQUE DU PAVILLON (A)

RISK OF FIRE : This product must be installed in accordance with the applicable installation code by a person familiar with the construction and operation of the product and the hazards involved. • RISQUE D'INCENDIE : Ce produit doit être installé selon le code d'installation pertinent, par une personne qui connaît le produit et son fonctionnement ainsi que les risques inhérents.

©2021 Arancia Lighting

We reserve the right to change our products designs and specifications • *Nous nous réservons le droit de modifier le design ainsi que les spécifications de nos produits.*

Mini Max

P951 INSTALLATION GUIDE • P951 GUIDE D'INSTALLATION

ARANCIA

WARNING: Make sure circuit breaker is OFF until installation is complete. Connect LED load to driver BEFORE supplying power to driver. Failure to do so may damage LEDs.
ATTENTION : Mettre le disjoncteur à OFF jusqu'à installation complète. Brancher les DELs au pilote AVANT d'alimenter celui-ci. Le non-respect de cette précaution peut endommager les DELs.

S11 CANOPY
PAVILLON S11

CANOPIES MUST BE INSTALLED WITH THE SPECIFIED POWER FEED. THEY'VE BEEN PROGRAMMED TO WORK WITH A GIVEN CONFIGURATION AND CURRENT OUTPUT. THEY ARE NOT INTERCHANGEABLE

LES PAVILLONS DOIVENT ÊTRE INSTALLÉS AVEC LES ENTRÉES D'ALIMENTATION SPÉCIFIÉS. ILS ONT ÉTÉ PROGRAMMÉS POUR FONCTIONNER AVEC UNE CONFIGURATION ET UN COURANT SPÉCIFIQUE. ILS NE SONT PAS INTERCHANGEABLES

POWERED END
BOUT ALIMENTÉ

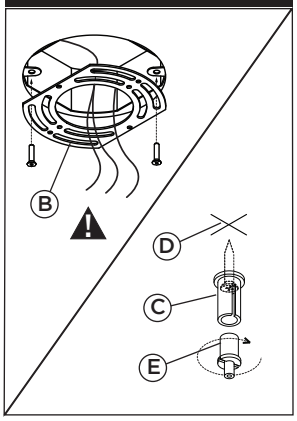

POWERED END
BOUT ALIMENTÉ

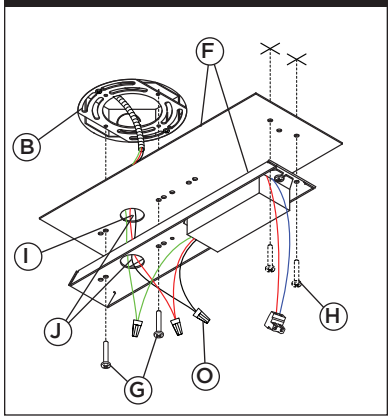

POWERED END
BOUT ALIMENTÉ

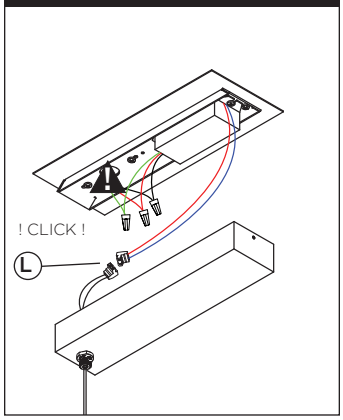

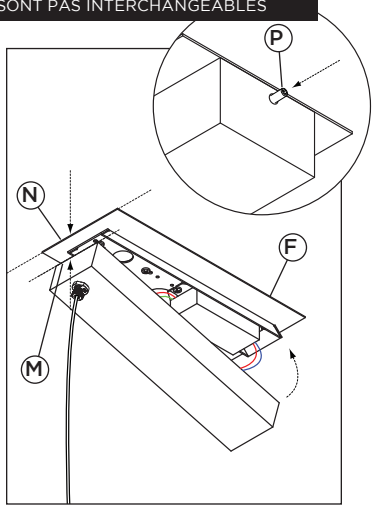

1•
MOUNT UNIVERSAL PLATE (B) TO J-BOX. (SCREWS NOT SUPPLIED) MOUNT SUSPENSION SOCKETS (C) TO MARKED POSITIONS ON SURFACE (D) (USING APPROPRIATE ANCHORS, NOT SUPPLIED) AND SCREW GRIPPERS IN (E).

FIXER LA PLAQUE UNIVERSELLE (B) À LA BOÎTE DE JONCTION. (VIS NON INCLUSES) INSTALLER LES DOUILLES DE SUSPENSION (C) AUX POSITIONS MARQUÉES AU PLAFOND (D) (AVEC ANCRAGE APPROPRIÉ, NON FOURNI) ET Y VISSER LES SERRE-CÂBLES (E).

2 •
PULL J-BOX WIRES (I) OUT THROUGH OPENINGS (J) IN CANOPY MOUNTING PLATES. FASTEN CANOPY MOUNTING PLATES (F) TO UNIVERSAL PLATE (B) USING PROVIDED SCREWS (G). SECURE INTO PLACE (H) (USING SCREW AND ANCHOR, NOT SUPPLIED). MAKE ELECTRICAL CONNECTIONS WITH PROPER CONNECTORS (NOT PROVIDED) (O).

SORTIR LES FILS (I) DE LA BOÎTE DE JONCTION VIA LES OUVERTURES (J) DES PLAQUES DE MONTAGE DU PAVILLON. FIXER LES PLAQUES DE MONTAGE DU PAVILLON (F) À LA PLAQUE UNIVERSELLE (B) AU MOYEN DES VIS FOURNIES (G). SÉCURISER EN POSITION (H) (AVEC VIS ET ANCRAGE, NON FOURNIS). FAIRE LES CONNECTIONS ÉLECTRIQUES AVEC LES CONNECTEURS APPROPRIÉS (NON FOURNIS) (O).

3 •
MAKE ELECTRICAL CONNECTION BETWEEN DRIVER AND FIXTURE'S CABLE, USING PROVIDED CONNECTORS (L).

EFFECTUER LE BRANCHEMENT ÉLECTRIQUE ENTRE LE PILOTE ET LE CÂBLE DU LUMINAIRE, À L'AIDE DES CONNECTEURS FOURNIS (L).

4 •
ALIGN CLOSED END OF FIXTURE (M) TO MOUNTING PLATE'S END EDGE (N). TUCK IN EXCESS WIRE AND CLOSE ASSEMBLY PUSHING AGAINST MOUNTING PLATE (F).
TIGHTEN PROVIDED SET SCREW (P) TO SECURE CANOPY.

ALIGNER L'EXTRÉMITÉ FERMÉE DU BOÎTIER (M) AVEC LE BORD (N) DE LA PLAQUE DE MONTAGE. RAMENER L'EXCÉDENT DE FIL DANS LE BOÎTIER TOUT EN REFERMANT L'ASSEMBLAGE JUSQU'À LA PLAQUE DE MONTAGE (F). SERRER LA VISSE D'AJUSTEMENT (P) FOURNIE POUR SÉCURISER LE PAVILLON.

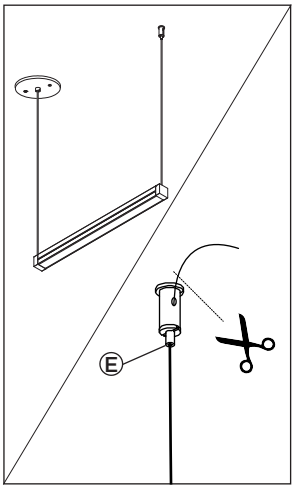

5 •
ADJUST WIRE LENGTH WITH GRIPPERS (E) UNTIL VERTICAL. TIGHTEN WHEN FIXTURE IS LEVELED. CUT EXCESS WIRE IF APPLICABLE.

AJUSTER LA LONGUEUR DES CÂBLES AVEC SERRES-CÂBLES (E) JUSQU'À QU'ILS SOIENT VERTICAL. RESSERRER LORSQUE DE NIVEAU. COUPER L'EXCÉDENT DE CÂBLE SI NÉCESSAIRE.

JOINER ASSEMBLY • ASSEMBLAGE DE JONCTION

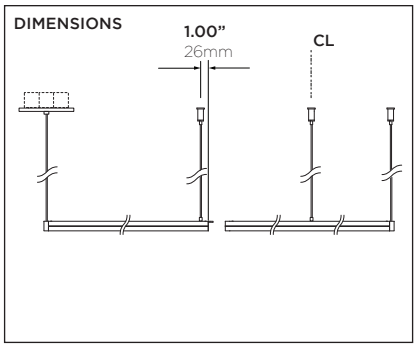

LOCATE GRIPPERS

TROUVER LE POINT D'ANCRAGE

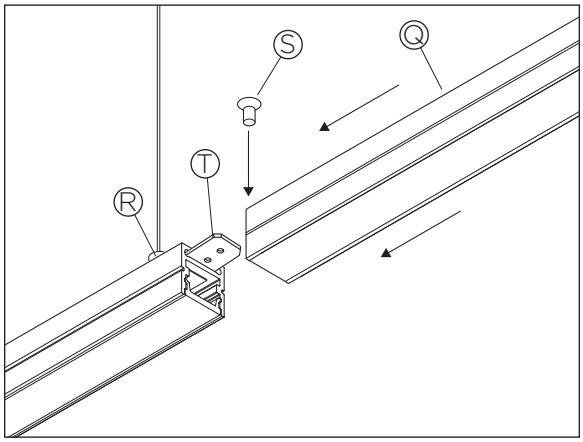

1 •
PUSH THE FIXTURE (Q) AGAINST THE PREVIOUS SEGMENT (R) BY MAKING SURE THAT THE NEW SECTION SLIDES ONTO THE ALIGNMENT BRACKET (T) COMPLETELY. FASTEN TOP SCREW (S) TO LOCK FIXTURE IN PLACE.

POUSSEZ LE LUMINAIRE (Q) CONTRE LA SECTION PRÉCÉDENTE (R) EN S'ASSURANT DE L'ALIGNER AVEC LA BRACKET (T). VISSER LA VIS DU DESSUS (S) AFIN DE FIXER L'APPAREIL EN PLACE.

RISK OF FIRE : This product must be installed in accordance with the applicable installation code by a person familiar with the construction and operation of the product and the hazards involved. • RISQUE D'INCENDIE : Ce produit doit être installé selon le code d'installation pertinent, par une personne qui connaît le produit et son fonctionnement ainsi que les risques inhérents.

©2021 Arancia Lighting

We reserve the right to change our products designs and specifications • *Nous nous réservons le droit de modifier le design ainsi que les spécifications de nos produits.*

L99X - L997

INSTALLATION GUIDE • GUIDE D'INSTALLATION

ARANCIA

WARNING: Make sure circuit breaker is OFF until installation is complete. Connect LED load to driver BEFORE supplying power to driver. Failure to do so may damage LEDs.
ATTENTION : Mettre le disjoncteur à OFF jusqu'à installation complète. Brancher les DELs au pilote AVANT d'alimenter celui-ci. Le non-respect de cette précaution peut endommager les DELs.

PARALLEL CONNECTION DIAGRAM • SCHÉMA DE CONNEXION EN PARALLÈLE

1 CIRCUIT

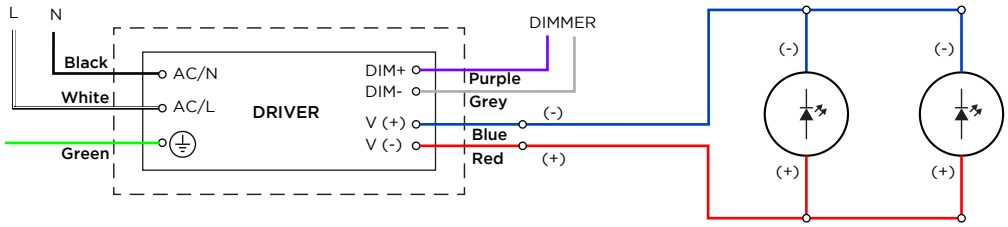

2 CIRCUITS

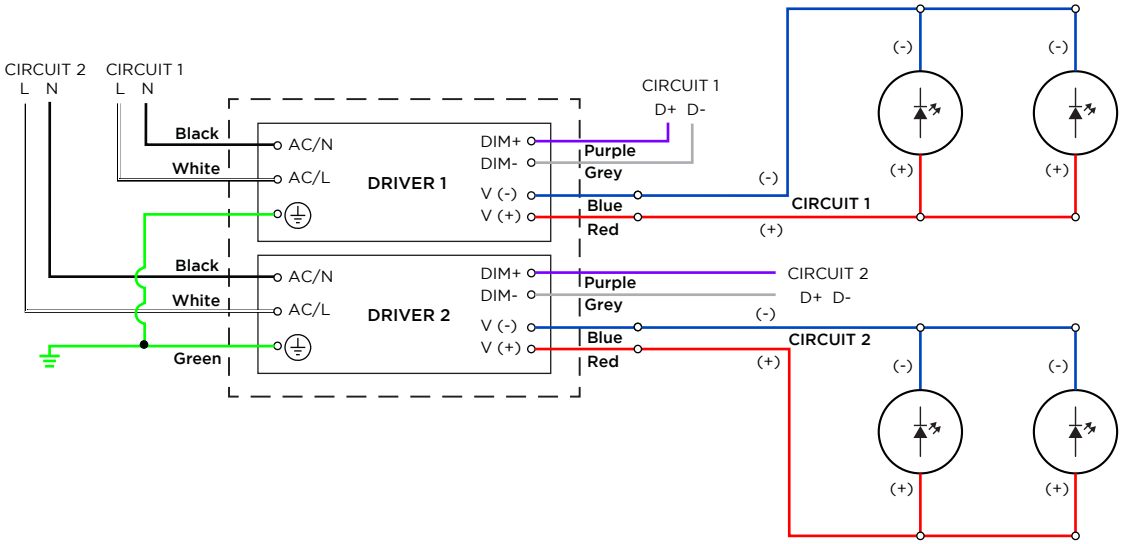

SERIES CONNECTION DIAGRAM • SCHÉMA DE CONNEXION EN SÉRIE

1 CIRCUIT

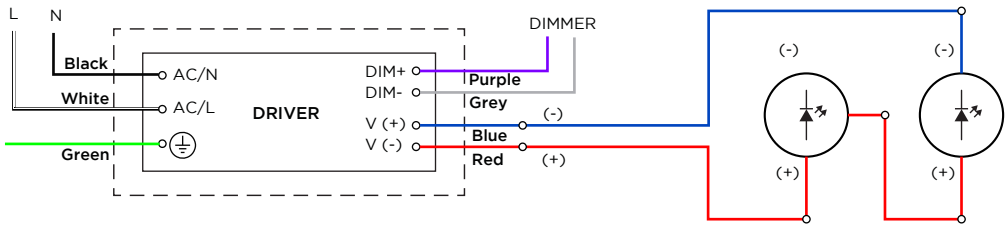

RISK OF FIRE : This product must be installed in accordance with the applicable installation code by a person familiar with the construction and operation of the product and the hazards involved. • RISQUE D'INCENDIE : Ce produit doit être installé selon le code d'installation pertinent, par une personne qui connaît le produit et son fonctionnement ainsi que les risques inhérents.

©2021 Arancia Lighting
V 1.3 -2022-02

We reserve the right to change our products designs and specifications • Nous nous réservons le droit de modifier le design ainsi que les spécifications de nos produits.