# Pixi / Dixi

## R220-R230 INSTALLATION GUIDE • R220-R230 GUIDE D'INSTALLATION

ARANCIA

**WARNING: Make sure circuit breaker is OFF until installation is complete. Connect LED load to driver BEFORE supplying power to driver. Failure to do so may damage LEDs.**
ATTENTION : Mettre le disjoncteur à OFF jusqu'à installation complète. Brancher les DELs au pilote AVANT d'alimenter celui-ci. Le non-respect de cette précaution peut endommager les DELs.

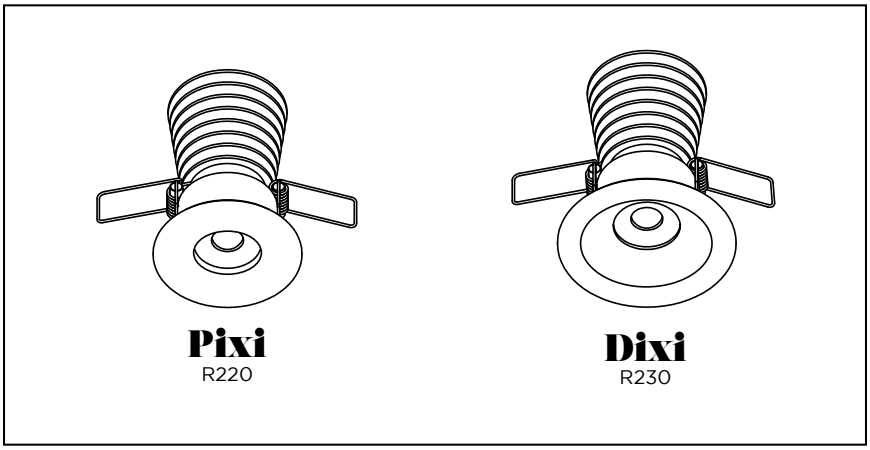


**THIS INSTALLATION GUIDE IS COMPATIBLE WITH THE RECESSED PRODUCTS DEPICTED ABOVE**
CE GUIDE D'INSTALLATION EST COMPATIBLE AVEC LES PRODUITS ENCASTRÉS ILLUSTRÉS CI-DESSUS

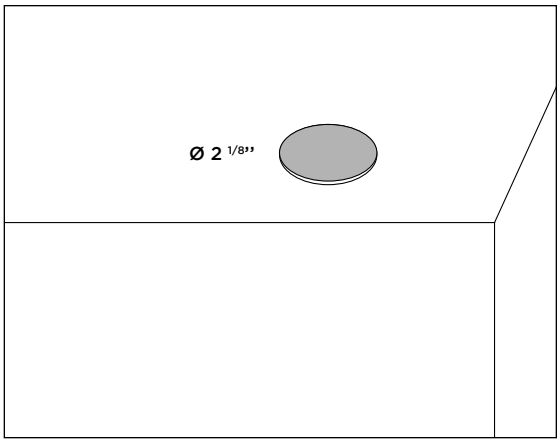


**1•**
**DETERMINE INSTALLATION LOCATION AND PRECISELY CUT THE OPENING AT Ø2 1/8'' (2.125).**

DÉTERMINER L'ENDROIT POUR L'INSTALLATION ET DÉCOUPER AVEC PRÉCISION UN CERCLE DE 54mm.

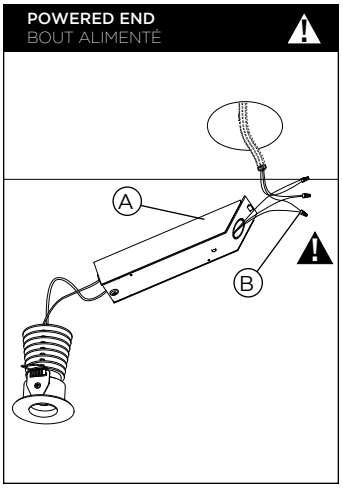


**2 •**
**CONNECT THE DRIVER'S (A) WIRES TO LINE VOLTAGE WITH PROPER CONNECTORS (B) (NOT PROVIDED).**

FAIRE LES CONNECTIONS ENTRE LE BOÎTIER DU PILOTE (A) ET L'ALIMENTATION ÉLECTRIQUE AVEC LES CONNECTEURS (B) APPROPRIÉS (NON FOURNIS).

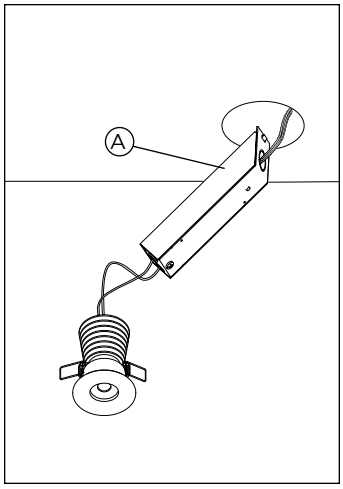


**3 •**
**INSERT THE DRIVER HOUSING (A) INTO THE CEILING OPENING.**

INSÉRER LE BOÎTIER DU DRIVER (A) DANS L'OUVERTURE DU PLAFOND.

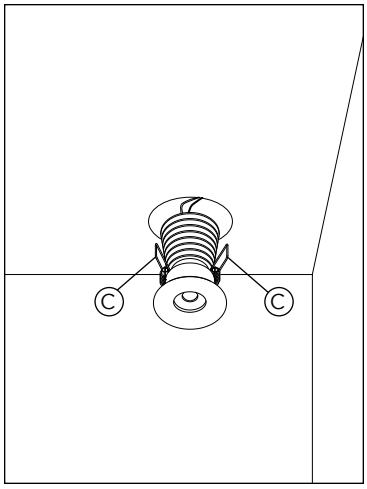


**4 •**
**LIFT THE SPRINGS (C) AND CAREFULLY INSERT INTO THE CEILING OPENING.**

SOULEVER LES RESSORTS (C) AVEC PRÉCAUTION ET INSÉRER DANS L'OUVERTURE DU PLAFOND.

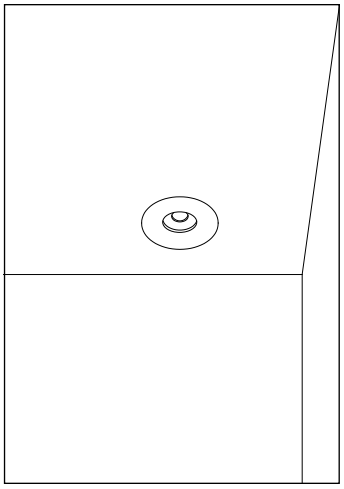

**5 •**
**MAKE SURE THE FIXTURE IS WELL CENTERED IN THE CEILING OPENING.**

VÉRIFIER QUE LE LUMINAIRE SOIT BIEN CENTRÉ DANS L'OUVERTURE DU PLAFOND.



**RISK OF FIRE : This product must be installed in accordance with the applicable installation code by a person familiar with the construction and operation of the product and the hazards involved. •** RISQUE D'INCENDIE : Ce produit doit être installé selon le code d'installation pertinent, par une personne qui connaît le produit et son fonctionnement ainsi que les risques inhérents.

©2020 Arancia Lighting



***We reserve the right to change our products designs and specifications •*** *Nous nous réservons le droit de modifier le design ainsi que les spécifications de nos produits.*