POLA BOX RECESSED

R58X INSTALLATION GUIDE • R58X GUIDE D'INSTALLATION

ARANCIA

WARNING: Make sure circuit breaker is OFF until installation is complete. Connect LED load to driver BEFORE supplying power to driver. Failure to do so may damage LEDs.
ATTENTION : Mettre le disjoncteur à OFF jusqu'à installation complète. Brancher les DELs au pilote AVANT d'alimenter celui-ci. Le non-respect de cette précaution peut endommager les DELs.

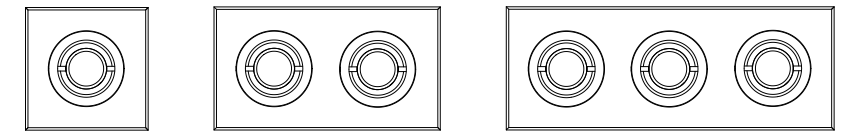

POLA BOX RECESSED | POLA BOX RECESSED DUO | POLA BOX RECESSED TRIO

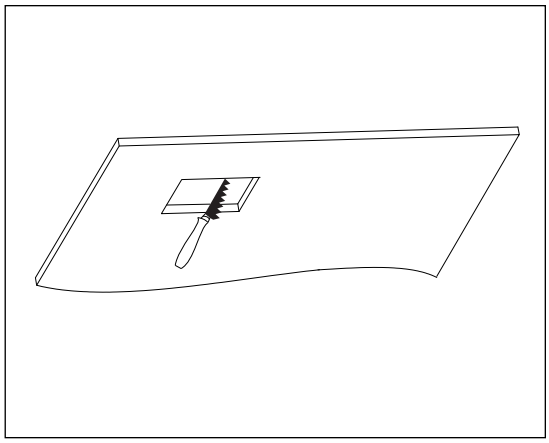

TABLE 1: CEILING CUTOUT DIMENSIONS
TABLEAU 1: DIMENSIONS D'OUVERTURE DU PLAFOND

MODEL MODÈLE	CUTOUT WIDTH LARGEUR DÉCOUPE	CUTOUT LENGTH LONGUEUR DÉCOUPE
POLA BOX RECESSED	5.13" 130 mm	5.00" 127 mm
POLA BOX RECESSED DUO	5.13" 130 mm	10.38" 264 mm
POLA BOX RECESSED TRIO	5.13" 130 mm	15.63" 397 mm

1 •
DISCONNECT POWER BEFORE INSTALLING.
DETERMINE INSTALLATION LOCATION AND PRECISELY CUT THE LUMINAIRE'S OPENING BY REFERRING TO TABLE 1.

COUPER L'ALIMENTATION AVANT L'INSTALLATION ÉLECTRIQUE. DÉTERMINER L'ENDROIT POUR L'INSTALLATION, DÉCOUPER AVEC PRÉCISION LE TROU NÉCESSAIRE AU LUMINAIRE EN SE BASANT SUR LE TABLEAU 1.

POWERED END
BOUT ALIMENTÉ

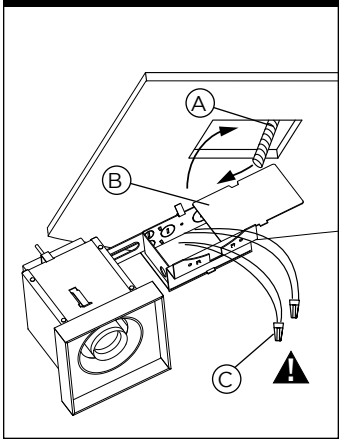

2 •
INSTALL ARMOURED CABLE (A) ONTO J-BOX WITH APPROPRIATE HARDWARE (NOT SUPPLIED). REMOVE COVER (B) AND MAKE CONNECTIONS USING APPROPRIATE WIRE NUTS (C) (NOT SUPPLIED). REPLACE COVER AND INSERT FIXTURE INTO CEILING HOLE.

FIXER LE CÂBLE D'ALIMENTATION (A) SUR LA BOÎTE DE JONCTION AVEC LA QUINCAILLERIE APPROPRIÉE (NON FOURNIE). ENLEVER LE COUVERCLE (B) DE LA BOITE DE JONCTION ET FAIRE LES CONNECTIONS AVEC LES CONNECTEURS APPROPRIÉS (C) (NON FOURNIS). REPLACER LE COUVERCLE (B) ET INSÉRER LE LUMINAIRE DANS LE TROU PRÉVU À CET EFFET.

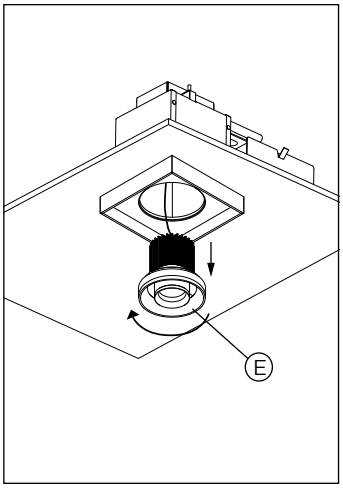

3 •
UNSCREW HEADS (E) TO GET ACCESS TO THE MOUNTING SCREWS (D) INSIDE THE FIXTURE.

DÉVISSER LES TÊTES (E) DE FAÇON À ATTEINDRE LES VIS DE MONTAGE (D) AU FOND DU LUMINAIRE.

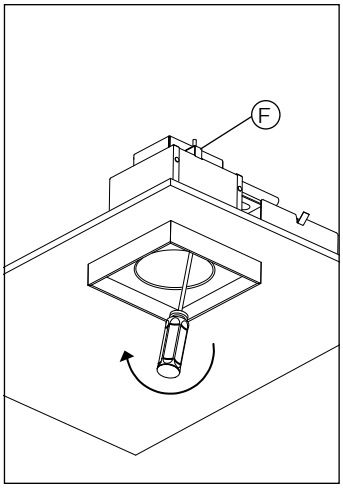

4 •
TIGHTEN THE MOUNTING SCREWS INSIDE UNTIL THE BRACKETS (F) SECURE THE FIXTURE IN PLACE.

SERRER LES SUPPORTS (F) À L'AIDE DES VIS À L'INTÉRIEUR DU BOÎTIER JUSQU'À CE QU'ILS SOIENT SOLIDEMENT APPUYÉS SUR L'INTÉRIEUR DU PLAFOND ET QUE LE LUMINAIRE EST SOLIDEMENT FIXÉ EN PLACE.

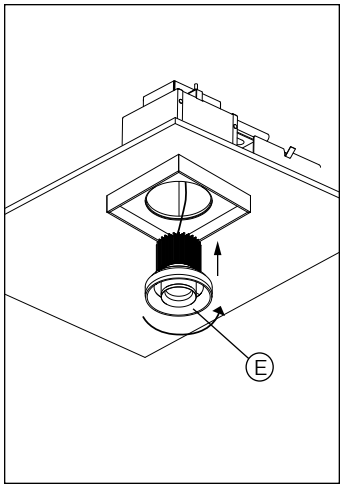

5 •
SCREW HEADS (E) BACK IN.

REVISSER LES TÊTES (E) DANS LE LUMINAIRE.

RISK OF FIRE : This product must be installed in accordance with the applicable installation code by a person familiar with the construction and operation of the product and the hazards **involved.** • RISQUE D'INCENDIE : Ce produit doit être installé selon le code d'installation pertinent, par une personne qui connaît le produit et son fonctionnement ainsi que les risques inhérents.

©2022 Arancia Lighting

We reserve the right to change our products designs and specifications • *Nous nous réservons le droit de modifier le design ainsi que les spécifications de nos produits.*