DUPLEX
R59022

RICARDO BOUTIQUE, QUEBEC QC • BOUTIQUE RICARDO, QUÉBEC QC 2018

DESIGNED + MADE IN CANADA

ARANCIALIGHTING.COM

ARANCIA

©2023 Arancia Lighting

We reserve the right to change our products designs and specifications • Nous nous réservons le droit de modifier le design ainsi que les spécifications de nos produits.

DUPLEX
R59022

PROJECT	DATE
NOTE	TYPE

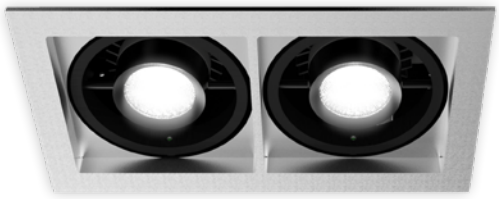

-AN/-AB VERSION • VERSION -AN/-AB

Rectangular recessed downlight, made of solid machined aluminum. Adjustable gimbal mounted light sources.

Luminaire encastré rectangulaire, fabriqué en aluminium machiné. Sources lumineuses orientables, montées sur cardans.

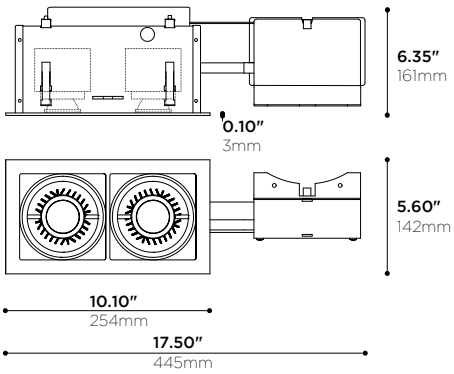

-LXX VERSION • VERSION -LXX

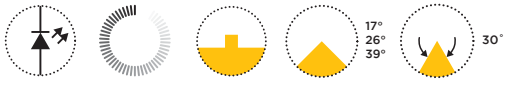

PRODUCT CODE • CODE DE PRODUIT

MODEL • MODÈLE		R59022
LIGHT SOURCE • SOURCE LUMINEUSE		
-L15	2 x LED COB 350mA 15W 35VDC • 1350lm APPROX. @ 4000K	
-H50	2 x 12V GU5.3 MR16 50W MAX	
LED COLOR TEMPERATURE • TEMPÉRATURE DE COULEUR DEL		
-C	4000K 95 CRI	
-N	3500K 95 CRI	
-W	3000K 95 CRI	
-I	2700K 95 CRI	
PRIMARY OPTICS • OPTIQUES PRINCIPALES		
-L20	20° BEAM (TIR LENS) • FAISCEAU 20° (LENTILLE RTI)	
-L30	30° BEAM (TIR LENS) • FAISCEAU 30° (LENTILLE RTI)	
-L40	40° BEAM (TIR LENS) • FAISCEAU 40° (LENTILLE RTI)	
MAIN VOLTAGE • VOLTAGE CIRCUIT		
-1	120V (LCXX / HXX)	
-U	120-277V (LCXX)	
DIMMING SPECIFICATION • OPTION DE GRADATION		
-N	NONE • AUCUNE	
-T	TRIAC LED DIMMING (LEADING EDGE) • GRADATION LED TRIAC (LEADING EDGE)	
-0	LED DIMMING 0-10V	
FRAME FINISH • FINI DU CADRE		
-AB	BLACK ANODIZED • ANODISÉ NOIR	
-AN	CLEAR ANODIZED • ANODISÉ CLAIR	
-BK	BLACK POWDER COAT • FINI POUDRE NOIRE	
-PB	PEARL BEIGE POWDER COAT • FINI POUDRE BEIGE NACRÉ	
-MG	METALLIC GREY POWDER COAT • FINI POUDRE GRIS MÉTALLIQUE	
-WH	WHITE POWDER COAT • FINI POUDRE BLANCHE	
-SP	CUSTOM • SUR MESURE	
APERTURE FINISH • FINI DE L'OUVERTURE		
-AB	BLACK ANODIZED • ANODISÉ NOIR	
-AN	CLEAR ANODIZED • ANODISÉ CLAIR	
-BK	BLACK POWDER COAT • FINI POUDRE NOIRE	
-PB	PEARL BEIGE POWDER COAT • FINI POUDRE BEIGE NACRÉ	
-MG	METALLIC GREY POWDER COAT • FINI POUDRE GRIS MÉTALLIQUE	
-WH	WHITE POWDER COAT • FINI POUDRE BLANCHE	
-SP	CUSTOM • SUR MESURE	
	NOTE: RENOVATION HOUSING INCLUDED NOTE: BOÎTIER RÉNOVATION INCLUS	

OPTIONAL PRODUCTS • PRODUITS OPTIONNELS

HOUSING FOR LED SOURCE • BOÎTIER POUR SOURCE À DEL		
-R52022	PLASTER FRAME • SUPPORT OUVERT SUR PLÂTRE	
HOUSING FOR HALOGEN SOURCE • BOÎTIER POUR SOURCE HALOGÈNE		
-R53022	INSULATED CEILING BOX • BOÎTIER FERMÉ POUR PLAFOND ISOLÉ	

©2023 Arancia Lighting

We reserve the right to change our products designs and specifications • Nous nous réservons le droit de modifier le design ainsi que les spécifications de nos produits.