Line
W90021

ARANCIA

©2023 Arancia Lighting

We reserve the right to change our products designs and specifications • Nous nous réservons le droit de modifier le design ainsi que les spécifications de nos produits.

Line
W90021

-CH FINISH • FINI -CH

Rectangular wall & ceiling mount integrates sound attenuation and lighting. This indirect lit floating felt panel comes in many standard colors to meet your projects requirements.

Applique murale rectangulaire à éclairage indirect qui réunie l'atténuation de bruits et la lumière. Ce panneau de feutre à apparence flottante est disponible avec nos couleurs standards pour s'agencer avec les requis de votre projet.

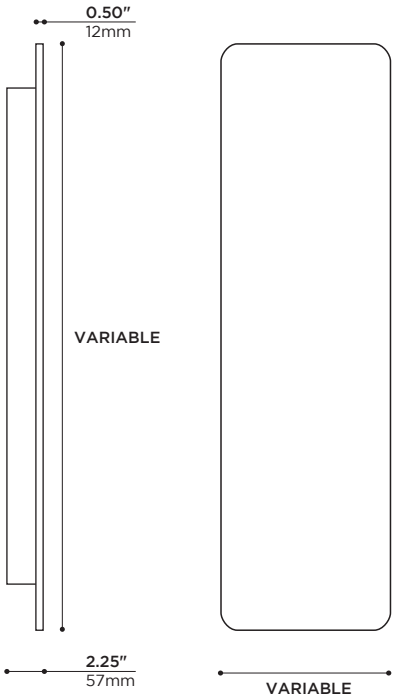

PRODUCT CODE • CODE DE PRODUIT

MODEL • MODÈLE — W90021

NOMINAL LUMINAIRE LENGTH• LONGUEUR NOMINAL DU LUMINAIRE

-36	**36" LONG** • LONGUEUR DE 914mm
-48	**48" LONG** • LONGUEUR DE 1219mm
-72	**72" LONG** • LONGUEUR DE 1829mm
-96	**96" LONG** • LONGUEUR DE 2439mm

NOMINAL LUMINAIRE WIDTH• LARGEUR NOMINAL DU LUMINAIRE

-9	**9" WIDTH** • LARGEUR DE 202mm
-14	**14" WIDTH** • LARGEUR DE 315mm

LIGHT SOURCE • SOURCE LUMINEUSE

-LC	**LED** • DEL • **4000K 90 CRI • 36 V CC**
-LN	**LED** • DEL • **3500K 90 CRI • 36 V CC**
-LW	**LED** • DEL • **3000K 90 CRI • 36 V CC**
-LI	**LED** • DEL • **2700K 90 CRI • 36 V CC**

POWER CLASS[1] • CATÉGORIE DE PUISSANCE[1]

-A	**HIGH OUTPUT (100%)** • HAUTE PUISSANCE (100%)
-B	**MEDIUM OUTPUT (66%)** • MOYENNE PUISSANCE (66%)
-C	**LOW OUTPUT (33%)** • BASSE PUISSANCE (33%)

[1] **SEE TABLE 1 FOR OUTPUT AND ELECTRICAL SPECIFICATIONS**
[1] VOIR TABLEAU 1 POUR LE RENDU ET LA PUISSANCE ÉLECTRIQUE

MAIN VOLTAGE • VOLTAGE CIRCUIT

-1	**120V** • 120V
-U	**120-277V** • 120-277V

DIMMING SPECIFICATION • OPTION DE GRADATION

-T	**TRIAC LED DIMMING** • GRADATION DEL TRIAC (120 V)
-0	**0-10 V LED DIMMING** • GRADATION DEL 0-10V (120-277V)

FELT COLOR • COULEUR DU FEUTRE

-BK	**BLACK** • NOIR
-CH	**CHARCOAL GREY** • GRIS CHARBON
-GR	**GREY** • GRIS
-WH	**WHITE** • BLANC
-RD	**RED** • ROUGE
-BL	**BLUE** • BLEU
-YL	**YELLOW** • JAUNE
-GN	**GREEN** • VERT

©2023 Arancia Lighting

We reserve the right to change our products designs and specifications • *Nous nous réservons le droit de modifier le design ainsi que les spécifications de nos produits.*

Line
W90021 FEATURES • W90021 CARACTÉRISTIQUES

ARANCIA™

TABLE 1 : DIMENSIONS & POWER AND CURRENT PER LENGTH
TABLEAU 1 : DIMENSIONS & PUISSANCE ET COURANT ÉLECTRIQUE PAR LONGUEUR

PRODUCT OUTLINES AND LEGEND SCHÉMA DE PRODUIT ET LÉGENDE	CODE	A HEIGHT HAUTEUR	B WIDTH LARGEUR	C BACK HEIGHT HAUTEUR ARRIÈRE	POWER CLASS CATÉGORIE DE PUISSANCE			VOLTAGE
					A	B	C	
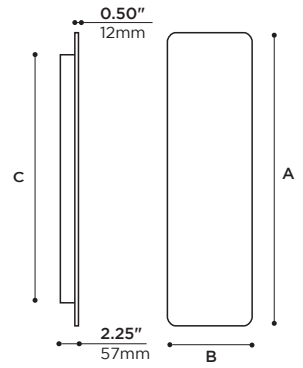	-36	36" 914mm	9" 202mm	29.88" 759mm	44 W 3675 lm	30 W 2450 lm	15 W 1225 lm	36V CC
	-48	48" 1219mm	14" 315mm	41.88" 1064mm	60 W 4990 lm	40 W 3325 lm	20 W 1660 lm	
	-72	72" 1829mm		65.88" 1673mm	84 W 7600 lm	56 W 5060 lm	28 W 2530 lm	
	-96	96" 2438mm		89.88" 2283mm	118 W 9900 lm	79 W 6600 lm	40 W 3300 lm	

©2023 Arancia Lighting

We reserve the right to change our products designs and specifications • Nous nous réservons le droit de modifier le design ainsi que les spécifications de nos produits.

Line
W90021 FEATURES • W90021 CARACTÉRISTIQUES

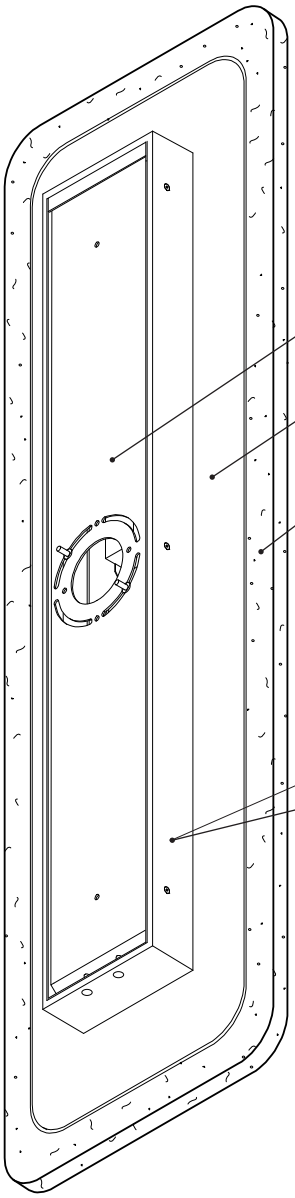

HOUSING • BOÎTIER

Laser cut, formed and welded steel 18ga [0.0478"]
Acier 18ga [1.22mm] découpé, formé et soudé

HEAT MANAGEMENT • GESTION THERMIQUE

Laser cut, formed and welded aluminum 12ga
Aluminium 12ga découpé, formé et soudé

ACOUSTIC FELT • FEUTRE ACOUSTIQUE

Noise Reduction Coefficient (NRC) of 0.9 (subject to mounting conditions)
Coefficient de Réduction du Bruit (CRB) de 0.9 (variable selon l'installation)

Thickness of 1/2". Available in multiple colors. Refer to spec sheet
Épaisseur de 12mm. Disponible en plusieurs couleurs. Se référer à fiche technique

100% polyester, made from min. 75% of recycled material
100% polyester, Fait à min. 75% matériaux recyclés

Does not emit VOC
N'émet aucun COV

Fire Testing : EN13501-12007 Class B / ASTM E84 Class A / ASTM E84 Class C
Test de feu : EN13501-12007 Class B / ASTM E84 Class A / ASTM E84 Class C

Glass transition temperature of 80°C
Température de transition vitreuse de 80°C

***Not to be installed in front of a window**
*Ne pas installer devant une fenêtre

LIGHT EMITTERS • SOURCES LUMINEUSES

ANSI binned Cree discrete LEDs (for color consistency)
DELs Cree individuelles catégorisés selon norme ANSI (consistance couleur)

OPTICS • OPTIQUES

Diffusing lenses made of machined satin PMMA [0.188"]
Lentilles diffuses faites de PMMA satiné usiné [4.8mm]

AVAILABLE FINISHES • FINIS DISPONIBLES

Choice of plated, anodized, or electrostatically applied powder coatings
Variété de finis plaqués, anodisés, ou revêtements électrostatiques en poudre

Custom requests are welcome, consult factory
Les demandes spéciales sont les bienvenues, contacter l'usine

DRIVER • PILOTE

Integrated LED Driver 120V
Pilote LED intégré 120V

DIMMING • GRADATION

0-10v Analog dimming - dim to 1% capability
Gradation analogique 0-10v- capacité de gradation à 1%

Phase dimming trailling -leading edge- dim to 30 % with regular dimmer or 1% with lutron DVCL-153P
"Phase dimming trailling"- "leading edge"- Gradation jusqu'à 30% avec gradateur régulier ou avec lutron DVCL-153P

CERTIFICATION • CERTIFICATION

As per the following standards: **UL 1598**
Selon les normes suivantes: CSA C22.2 No. 250.0-08 (R2013)

WARRANTY • GARANTIE

5 years
5 ans

©2023 Arancia Lighting

***We reserve the right to change our products designs and specifications** • Nous nous réservons le droit de modifier le design ainsi que les spécifications de nos produits.*

ACOUSTIC PANEL
PANNEAU ACOUSTIQUE

This soft yet sturdy felt material made of 100% polyester is combined with different light fixtures to reduce echo, reverberation and excessive noise in any desired environment. This panel represents both a sound absorbing feature and decorative addition to light installations. Available in 8 different colors.

Ce matériau à la fois doux et robuste fait de polyester à 100% se combine avec différentes installations lumineuses afin de réduire l'écho, la réverbération et le bruit de l'environnement désiré. Il représente à la fois une addition décorative et réductrice de son pour les luminaires. Disponible dans 8 couleurs différentes.

AVAILABLE COLORS • COULEURS DISPONIBLES

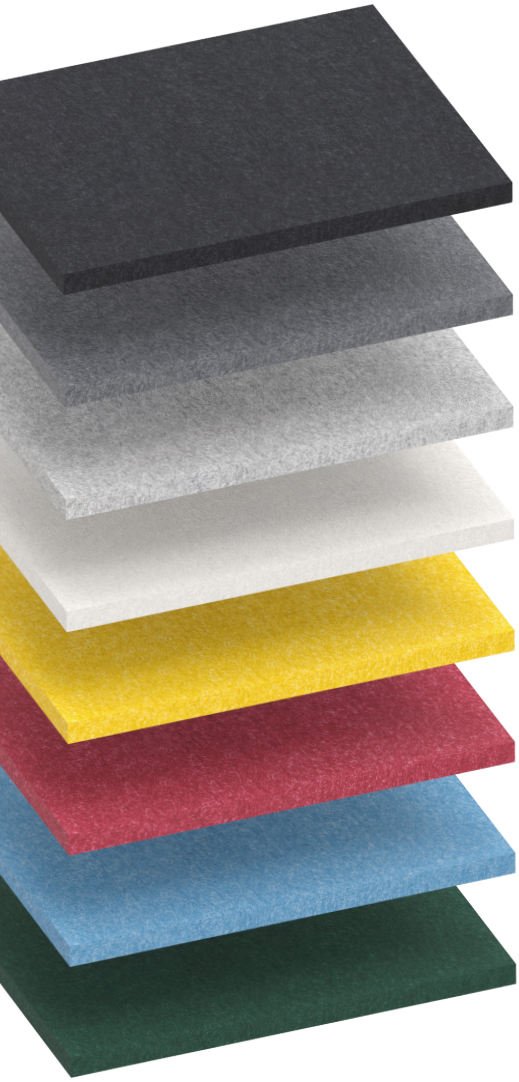

-BK BLACK
-BK NOIR

-CH CHARCOAL
-CH CHARBON

-GR GREY
-GR GRIS

-WH WHITE
-WH BLANC

-YL YELLOW
-YL JAUNE

-RD RED
-RD ROUGE

-BL BLUE
-BL BLEU

-GN GREEN
-GN VERT

MATERIAL • MATÉRIAU

100% polyester fiber, made from min. 75% recycled material
Fibre polyester à 100%, fait au minimum avec 75% de matériaux recyclés

DIMENSIONS • DIMENSIONS

1/2" (12mm) thickness, variable width and length
1/2" (12mm) d'épaisseur, longueur et largeur variable

TRAITS • CARACTÉRISTIQUES

Density 2300g/sqm
Densité 2300g/m²

Noise Reduction Coefficient (NRC) of 0.9 (subject to mounting conditions)
Coefficient de Réduction du Bruit (CRB) de 0.9 (variable selon l'installation)

Does not emit VOC
N'émet aucun COV

Fire Testing : EN13501-12007 Class B / ASTM E84 Class A / ASTM E84 Class C
Teste de feu : EN13501-12007 Class B / ASTM E84 Class A / ASTM E84 Class C

Glass transition temperature of 80°C
Température de transition vitreuse de 80°C

* SEE GRAPH 1 FOR SOUND ABSORPTION DATA
* VOIR TABLEAU 1 POUR DONNÉES D'ABSORPTION DE SON

HANDLING AND CARE • MANIPULATION ET ENTRETIEN

Avoid exposure to heat 65°C (150°F) or greater
Éviter l'exposition à une température de 65°C (150°F) ou plus

Do not store product near radiators, steam pipes or in direct sunlight
Ne pas ranger près de radiateurs, tuyaux ou au soleil.

Remove dust and dirt by dusting, vacuuming, or with a soft cloth or sponge.
Éliminer la saleté et poussière en époussetant, en passant l'aspirateur ou avec un chiffon ou une éponge.

To treat liquid stains, remove immediately using a damp cloth or sponge. Carpet and fabric cleaners can also be used.
Pour les dégâts liquides, nettoyer immédiatement avec un chiffon humide ou une éponge. Les nettoyants pour tapis et textiles peuvent être utilisés.

APPLICATION • UTILISATION

Used as a decorative sound reducing panel
Utilisé comme panneau décoratif réducteur de bruit

Can be installed on walls, ceilings, as decorative tiles and finished products
Peut être installé au mur, plafond, comme tuile décorative et sur les produits finis

*Not to be installed in front of a window
*Ne pas installer devant une fenêtre

©2023 Arancia Lighting

We reserve the right to change our products designs and specifications • Nous nous réservons le droit de modifier le design ainsi que les spécifications de nos produits.

ACOUSTIC PANEL
PANNEAU ACOUSTIQUE

SOUND ABSORPTION TEST REPORT • RAPPORT DE TEST D'ABSORPTION DE SON

TEST CONDITIONS • CONDITIONS DU TEST	
SAMPLE • ÉCHANTILLON	Polyester fiber acoustic panel - 600mm x 600mm x 9mm Panneau acoustique en fibre de polyester - 600mm x 600mm x 9mm
SET-UP • INSTALLATION	50mm cavity with substructure floor of the reverberation room - 10.8m² test specimen area Cavité de 50mm avec la structure du plancher de la salle de réverbération - zone du test 10.8m²
SOUND SOURCE • SOURCE DE SON	Omni-directional loudspeaker, Pink Noise Haut-parleur omni-directionnel, *Pink Noise*
EQUIPMENT• ÉQUIPEMENT	Sound level meter B&K2260 Panneau acoustique en fibre de polyester - 600mm x 600mm x 9mm
ENVIRONMENT• ENVIRONNEMENT	Standard reverberation room • Salle de réverbération standard : 273m³ Temperature • Température : 25 °C Relative humidity • Humidité relative : 65%

GRAPH 1. SOUND ABSORPTION TEST RESULTS • RÉSULTATS DU TEST D'ABSORPTION DE SON

Frequency f/Hz	SAC
100	1.14
125	0.69
160	0.84
200	1.00
250	0.75
315	0.67
400	0.79
500	0.75
630	0.71
800	0.71
1000	0.79
1250	0.81
1600	0.79
2000	0.75
2500	0.79
3150	0.87
4000	0.84
5000	0.92
SINGLE VALUE	0.80

* VALUES MAY DEPEND ON THE FELT'S CONFIGURATION
* LES DONNÉES PEUVENT VARIER DÉPENDANT DES CONFIGURATION DU PANNEAU

©2023 Arancia Lighting

We reserve the right to change our products designs and specifications • Nous nous réservons le droit de modifier le design ainsi que les spécifications de nos produits.