# BOOP
P80

PROJECT: CARFAX
PHOTO: WILSON COSTA
2022

©2025 Arancia Lighting

*We reserve the right to change our products designs and specifications • Nous nous réservons le droit de modifier le design ainsi que les spécifications de nos produits.*

DESIGNED + MADE IN CANADA

ARANCIALIGHTING.COM

ARANCIA

# BOOP
P80

PROJECT: CARFAX
PHOTO: WILSON COSTA
2022

©2025 Arancia Lighting

*We reserve the right to change our products designs and specifications • Nous nous réservons le droit de modifier le design ainsi que les spécifications de nos produits.*

DESIGNED + MADE IN CANADA

ARANCIALIGHTING.COM

ARANCIA™

# BOOP
P80

DESIGNED + MADE IN CANADA

ARANCIALIGHTING.COM

ARANCIA™

©2025 Arancia Lighting

*We reserve the right to change our products designs and specifications • Nous nous réservons le droit de modifier le design ainsi que les spécifications de nos produits.*

# BOOP
## P80

-WH -BL FINISH • FINI -WH -BL

| PROJECT | DATE |
|---|---|
| | |

| NOTE | TYPE |
|---|---|
| | |

Dome like aluminum made direct luminaire, available in three different shade sizes. Comes standard with field adjustable 60” aircraft cables. Compatible with Triac and 0-10V dimmers.

Suspension en forme de dôme à éclairage direct, fait d’aluminium, disponible en trois tailles d’abat-jour. Livré de façon standard avec câbles d’acier ajustables de 60”. Compatible avec gradateurs Triac et 0-10V.

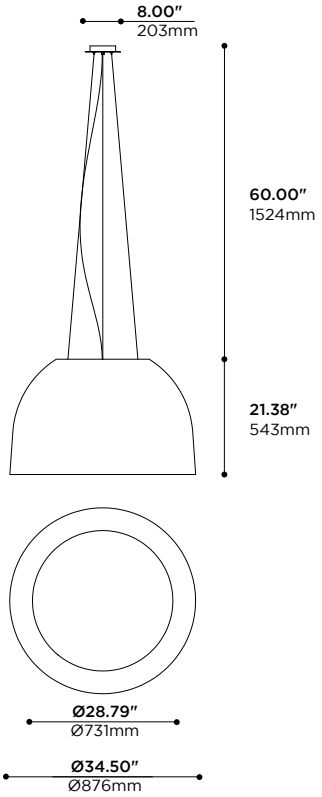


SIZE 35 SHOWN ABOVE, SEE NEXT PAGE FOR OTHER SIZES
SPECIFICATIONS • TAILLE 35 ILLUSTRÉE CI-DESSUS, VOIR PAGE SUIVANTE POUR SPÉCIFICATIONS DES AUTRES TAILLES

## PRODUCT CODE • CODE DE PRODUIT

| MODEL • MODÈLE | P80 |
|---|---|

**LUMINAIRE SIZE • TAILLE DU LUMINAIRE**

| | |
|---|---|
| -18 | 18” OVERALL DIAMETER, 14 lbs • DIAMÈTRE HORS-TOUT DE 457 mm, 6.5 KG |
| -24 | 24” OVERALL DIAMETER, 19 lbs • DIAMÈTRE HORS-TOUT DE 610 mm, 9 KG |
| -30 | 30” OVERALL DIAMETER, 28 lbs• DIAMÈTRE HORS-TOUT DE 762 mm, 13 KG |
| -35 | 34.5” OVERALL DIAMETER, 35 lbs • DIAMÈTRE HORS-TOUT DE 876 mm, 16 KG |

**LIGHT SOURCE • SOURCE LUMINEUSE**

| | |
|---|---|
| -LC | LED • DEL • 4000K 90 CRI |
| -LN | LED • DEL • 3500K 90 CRI |
| -LW | LED • DEL • 3000K 90 CRI |
| -LI | LED • DEL • 2700K 90 CRI |
| -LX[1] | LED CUSTOM COLOR • DEL COULEUR SUR MESURE • (2700K / 6000K)[1] |
| -LT[1 2] | 2-CHANNEL TUNABLE WHITE 2700K-5000K • LUMIÈRE BLANCHE RÉGLABLE À 2-CANNAUX 2700K-5000K |

[1] CONSULT FACTORY FOR PRICE AND DELAY • CONSULTER L’USINE POUR PRIX ET DÉLAIS
[2] ONLY AVAILABLE WITH DALI2 DIMMING • SEULEMENT DISPONIBLE AVEC GRADATION DALI2

**POWER CLASS[3] • CATÉGORIE DE PUISSANCE[3]**

| | |
|---|---|
| -A | HIGH OUTPUT (100%) • HAUTE PUISSANCE (100%) |
| -B | MEDIUM OUTPUT (66%) • MOYENNE PUISSANCE (66%) |
| -C | LOW OUTPUT (33%) • BASSE PUISSANCE (33%) |

[3] SEE TABLE 1 FOR OUTPUT AND ELECTRICAL SPECIFICATIONS
[3] VOIR TABLEAU 1 POUR LE RENDU ET LA PUISSANCE ÉLECTRIQUE

**MAIN VOLTAGE • VOLTAGE CIRCUIT**

| | |
|---|---|
| -1 | 120V |
| -U | 120-277V |
| -3 | 347V |

**DIMMING SPECIFICATION • OPTION DE GRADATION**

| | |
|---|---|
| -T | TRIAC LED DIMMING (LEADING EDGE) • GRADATION DEL TRIAC (LEADING EDGE) |
| -0 | 0-10V LED DIMMING • GRADATION DEL 0-10V |
| -LD2 | DALI2 LED DIMMING 1% • GRADATION 1% DEL DALI2 |

**MOUNTING • INSTALLATION** — AC

| | |
|---|---|
| -AC | 60” SUSPENSION AIRCRAFT CABLE • CÂBLES DE SUSPENSION DE 1524MM |

**OUTER SHADE FINISH[4] • FINI EXTÉRIEUR DE L’ABAT-JOUR[4]**

| | |
|---|---|
| -BK | BLACK POWDER COATED • FINI POUDRE NOIRE |
| -BL | BLUE POWDER COATED • FINI POUDRE BLEU • RAL 5005 |
| -GN | GREEN POWDER COATED • FINI POUDRE VERT • RAL 6017 |
| -RD | RED POWDER COATED • FINI POUDRE ROUGE • RAL 3002 |
| -WH | WHITE POWDER COATED • FINI POUDRE BLANCHE • RAL 9003 |
| -YL | YELLOW POWDER COATED • FINI POUDRE JAUNE • RAL 1003 |
| -MG | METALLIC GREY POWDER COATED • FINI POUDRE GRIS MÉTALLIQUE |
| -PB | PEARL BEIGE POWDER COATED • FINI POUDRE BEIGE NACRÉ • RAL 1035 |
| -SP | CUSTOM, SPECIFY RAL COLOR IN BOX • SUR MESURE, INDIQUER LA COULEUR RAL DANS LA CASE |

[4] CANOPY FINISH TO MATCH OUTER SHADE FINISH, UNLESS OTHERWISE SPECIFIED
[4] FINI DU PAVILLON AGENCÉ AU FINI EXTÉRIEUR DE L’ABAT-JOUR, SAUF INDICATIO N CONTRAIRE

**INNER SHADE FINISH • FINI INTÉRIEUR DE L’ABAT-JOUR**

| | |
|---|---|
| -BK | BLACK POWDER COATED • FINI POUDRE NOIRE |
| -BL | BLUE POWDER COATED • FINI POUDRE BLEU • RAL 5005 |
| -GN | GREEN POWDER COATED • FINI POUDRE VERT • RAL 6017 |
| -RD | RED POWDER COATED • FINI POUDRE ROUGE • RAL 3002 |
| -WH | WHITE POWDER COATED • FINI POUDRE BLANCHE • RAL 9003 |
| -YL | YELLOW POWDER COATED • FINI POUDRE JAUNE • RAL 1003 |
| -MG | METALLIC GREY POWDER COAT • FINI POUDRE GRIS MÉTALLIQUE |
| -PB | PEARL BEIGE POWDER COATED • FINI POUDRE BEIGE NACRÉ • RAL 1035 |
| -SP | CUSTOM, SPECIFY RAL COLOR IN BOX • SUR MESURE, INDIQUER LA COULEUR RAL DANS LA CASE |

Intertek

©2025 Arancia Lighting



*We reserve the right to change our products designs and specifications • Nous nous réservons le droit de modifier le design ainsi que les spécifications de nos produits.*

ARANCIA

# BOOP

## P80 FEATURES • P80 CARACTÉRISTIQUES

### TABLE 1 : DIMENSIONS & ELECTRIC SPECIFICATIONS
TABLEAU 1 : DIMENSIONS & SPÉCIFICATIONS ÉLECTRIQUES

PRODUCT OUTLINES AND LEGEND
SCHÉMA DE PRODUIT ET LÉGENDE

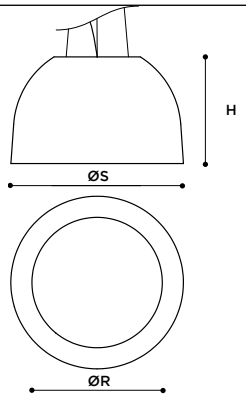


H
SHADE HEIGHT
HAUTEUR DE L'ABAT-JOUR

ØS
SHADE DIAMETER
DIAMÈTRE DE L'ABAT-JOUR

ØR
REFLECTOR DIAMETER
DIAMÈTRE DU RÉFLECTEUR

| SIZE / TAILLE | | | | ELECTRICAL POWER* / PUISSANCE ÉLECTRIQUE* | | | |
|---|---|---|---|---|---|---|---|
| CODE | ØS | H | ØR | POWER CLASS / CATÉGORIE DE PUISSANCE | | | VOLTAGE |
| | | | | A | B | C | |
| -18 | 18.00" 457mm | 11.13" 283mm | 16.40" 541mm | 42W 2100 lm | 28W 1400 lm | 15W 750 lm | **AC 120V 277V 347V** |
| -24 | 24.00" 610mm | 18.50" 471mm | 21.30" 541mm | 56W 2800 lm | 36W 1850 lm | 20W 925 lm | |
| -30 | 30.00" 762mm | 18.80" 377mm | 25.60" 651mm | 83W 4150 lm | 55W 2740 lm | 29W 1370 lm | |
| -35 | 34.50" 876mm | 21.38" 543mm | 28.74" 730mm | 100W 5500 lm | 66W 3625 lm | 33W 1800 lm | |

* LUMEN OUTPUT @ 4000K WITH 0-10V DIMMING • RENDU LUMINEUX @ 4000K AVEC GRADATION0-10V

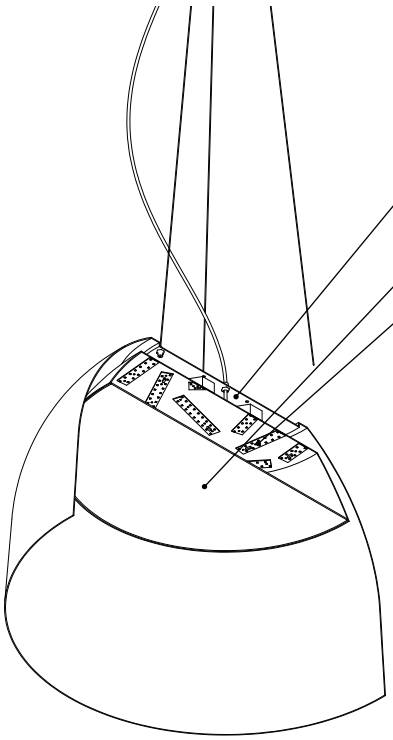

LUMINAIRE ASSEMBLY • CONSTRUCTION DU LUMINAIRE

Shade and reflector made of 6061-T6 aluminum
Abat-jour et réflecteur fait en aluminium 6061-T6

Assembly of parts showing no apparent fasteners from below
Assemblage des pièces qui ne permet de voir aucune vis de dessous

OPTICS • OPTIQUES

White PMMA sheet that diffuses and evens out light from LED strips
Feuille de PMMA blanche diffusant et uniformisant la lumière des bandes DEL

LIGHT EMITTERS • SOURCES LUMINEUSES

Custom designed LED light engine
Source lumineuse à DELs conçue sur-mesure

White light tones (CCT): 2700K, 3000K, 3500K, 4000K
Tons de lumière blanche (CCT): 2700K, 3000K, 3500K, 4000K

High color rendering index as standard (CRI): 90
Indice de rendu couleur élevé en standard (CRI): 90

Lumen outputs : from 1300lm to 5000lm approx. (@ 4000K)
Intensités lumineuses : de 1300lm à 5000lm approximatifs (@ 4000K)

Lifetime L80: 54 000 hours
Durée de vie L80: 54 000 heures

AVAILABLE FINISHES • FINIS DISPONIBLES

Choice of electrostatically applied smooth polyester powder coatings
Variété de revêtements électrostatiques lisses en poudre de polyester

Custom requests are welcome, consult factory
Les demandes spéciales sont les bienvenues, contacter l'usine

TRANSFORMER / DRIVER • TRANSFORMATEUR / PILOTE

Choice of current available (100% - 66% - 30%)
Choix de courant disponibles (100% - 60% - 30%)

Multiple input voltages available, refer to previous page
Plusieurs voltages d'entrées disponibles, voir page précédente

DIMMING • GRADATION

TRIAC
0-10V

WARRANTY • GARANTIE

5 years
5 ans



©2025 Arancia Lighting



*We reserve the right to change our products designs and specifications • Nous nous réservons le droit de modifier le design ainsi que les spécifications de nos produits.*

ARANCIA™