NOVA 3

P923

DESIGNED + MADE IN CANADA

ARANCIALIGHTING.COM

ARANCIA

©2023 Arancia Lighting

We reserve the right to change our products designs and specifications • Nous nous réservons le droit de modifier le design ainsi que les spécifications de nos produits

NOVA 3
P923

PROJECT | DATE

NOTE | TYPE

A minimal and compact circular aluminium profile that comes in a variety of lengths and colors. Take a look at the playfulness of the NOVA family.

Nouveau profilé d'aluminium circulaire compact offert en une variété de longueurs et de couleurs. Jetez un oeil à la famille complète de NOVA.

-BK -YL FINISH • FINI -BK -YL

TOTAL LIGHT OUTPUT PER FOOT • RENDUS LUMINEUX TOTAL PAR PIED

POWER CLASS CATÉGORIE DE PUISSANCE	LIGHT OUTPUT RENDU LUMINEUX	EFFICACY EFFICACITÉ	POWER PUISSANCE
A	2400 lm/ft	100 lm/W	8 W/ft
B	1650 lm/ft	100 lm/W	6 W/ft
C	900 lm/ft	100 lm/W	3 W/ft

-R4 CANOPY OPTION (1 CIRCUIT)
OPTION DE PAVILLON -R4 (1 CIRCUIT)

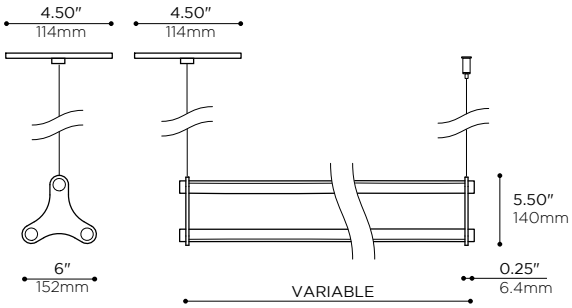

FIG.1 : MODEL CONFIGURATION • CONFIGURATION DE MODÈLE

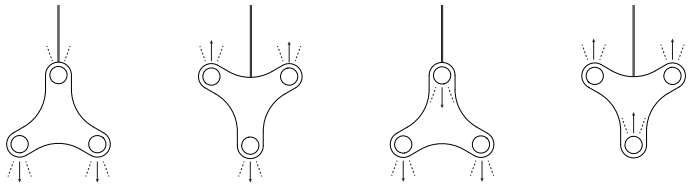

CONFIGURATION 1 | CONFIGURATION 2 | CONFIGURATION 3 | CONFIGURATION 4

PRODUCT CODE • CODE DE PRODUIT

P923

MODEL / MODÈLE
-P923 NOVA 3

LUMINAIRE LENGTH [1] / LONGUEUR LUMINAIRE [1]
-2 24" • 610mm
-3 36" • 914mm
-4 48" • 1219mm
-5 60" • 1524mm
-6 72" • 1829mm
-7 84" • 2134mm
-8 96" • 2438mm
-XX [1] SPECIFIED DIMENSION / DIMENSION SPÉCIFIÉE

OPTIC TYPE / TYPE D'OPTIQUE
-S STRAIGHT / DROIT

MODEL CONFIGURATION [2] / CONFIGURATION DE MODÈLE [2]
-1 2 DIRECT, 1 INDIRECT
-2 1 DIRECT, 2 INDIRECT
-3 3 DIRECT
-4 3 INDIRECT

LIGHT SOURCE / SOURCE LUMINEUSE
-C LED • DEL • 4000K 90 CRI
-N LED • DEL • 3500K 90 CRI
-W LED • DEL • 3000K 90 CRI
-I LED • DEL • 2700K 90 CRI
-R [3] LED •DEL• 3000K 90 CRI R9>94 CRI
-T [4] LUTRON T-SERIES DIGITAL 2-CHANNEL TUNABLE WHITE • SÉRIE-T DE LUTRON LUMIÈRE BLANCHE RÉGLABLE 2-CANNAUX

 # CIRCUITS
-1 1 CIRCUIT
-2 2 CIRCUITS (DIRECT/INDIRECT)

[1] CUTTABLE AT EVERY 1". REFER TO SYSTEMS GUIDE TO DETERMINE OVERALL SYSTEM DIMENSIONS • PEUT ÊTRE COUPÉ À TOUS LES 152mm. SE RÉFÉRER AU GUIDE DES SYSTÈMES POUR DÉTERMINER LES DIMENSIONS HORS-TOUT DU SYSTÈME.

* INDIVIDUAL FIXTURES CANNOT BE FIELD JOINED • LES APPAREILS INDIVIDUELS NE SONT PAS JOIGNABLES IN SITU.

[2] SEE FIG.1 • VOIR FIG.1

[3] 10-12 WEEK LEAD TIME • DÉLAIS DE 10 À 12 SEMAINES

[4] CONSULT FACTORY FOR AVAILABILITY, PRICE AND DELAY • CONSULTER L'USINE POUR DISPONIBILITÉ, PRIX ET DÉLAIS

* FOR VARIOUS POWER CATEGORIES, REQUIRES 2 CIRCUITS • POUR CATÉGORIES DE PUISSANCES VARIÉS, REQUIERT 2 CIRCUITS

DIRECT POWER CLASS [5] / CATÉGORIE DE PUISSANCE DIRECTE [5]
-A 8W • 880 lm PER FOOT
-B 5.5W • 600 lm PER FOOT
-C 3W • 330 lm PER FOOT
-X SPECIFY CUSTOM lm/FT / SPÉCIFIER lm/PI PERSONNALISÉ

[5] SEE TABLE 1 FOR POWER CONSUMPTION • VOIR TABLEAU 1 POUR LE RENDU DE PUISSANCE

INDIRECT POWER CLASS [6] / CATÉGORIE DE PUISSANCE INDIRECTE 2 [6]
-A 8W • 800 lm PER FOOT
-B 5.5W • 550 lm PER FOOT
-C 3W • 300 lm PER FOOT
-X SPECIFY CUSTOM lm/FT / SPÉCIFIER lm/PI PERSONNALISÉ

[6] SEE TABLE 1 FOR POWER CONSUMPTION • VOIR TABLEAU 1 POUR LE RENDU DE PUISSANCE

STRUCTURE FINISH / FINI DE STRUCTURE
-BK BLACK • NOIR
-WH WHITE RAL 9003 • BLANC
-MG METALLIC GREY • GRIS MÉTALLIQUE
-BL BLUE RAL 5005 • BLEU
-GN GREEN RAL 6017 • VERT
-RD RED RAL 3002 • ROUGE
-YL YELLOW RAL 1003 • JAUNE
-OG ORANGE RAL 2004 • ORANGE
-PB PEARL BEIGE RAL 1035 • BEIGE NACRÉ
-PG PEARL GOLD RAL 1036 • OR NACRÉ
-SP CUSTOM, SPECIFY RAL COLOR / SUR MESURE, INDIQUER COULEUR RAL

BRACKET FINISH / FINI DES SUPPORTS
-BK BLACK • NOIR
-WH WHITE RAL 9003 • BLANC
-MG METALLIC GREY • GRIS MÉTALLIQUE
-BL BLUE RAL 5005 • BLEU
-GN GREEN RAL 6017 • VERT
-RD RED RAL 3002 • ROUGE
-YL YELLOW RAL 1003 • JAUNE
-OG ORANGE RAL 2004 • ORANGE
-PB PEARL BEIGE RAL 1035 • BEIGE NACRÉ
-PG PEARL GOLD RAL 1036 • OR NACRÉ
-SP CUSTOM, SPECIFY RAL COLOR / SUR MESURE, INDIQUER COULEUR RAL

0-10 V TRIAC ECOSYSTEM HI-LUME LUTRON

©2023 Arancia Lighting

V.1.1 -2023-11 *We reserve the right to change our products designs and specifications • Nous nous réservons le droit de modifier le design ainsi que les spécifications de nos produits.*

PF99X
FEED • ALIMENTATION

-S13 CANOPY | -S11 CANOPY | -R4 CANOPY | -R2 CANOPY

-S11 CANOPY OPTION (INTEGRATED DRIVER) (1 CIRCUIT ONLY)
OPTION DE PAVILLON -S11 (PILOTE INTÉGRÉ) (1 CIRCUIT SEULEMEN

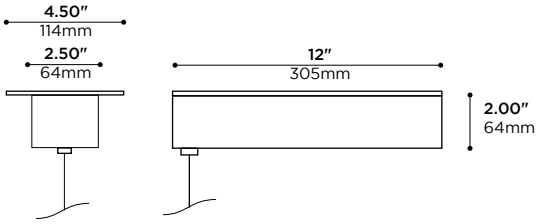

-S13 CANOPY OPTION (INTEGRATED DRIVER) (2 CIRCUITS ONLY)
OPTION DE PAVILLON -S13 (PILOTE INTÉGRÉ) (2 CIRCUITS SEULEMEN

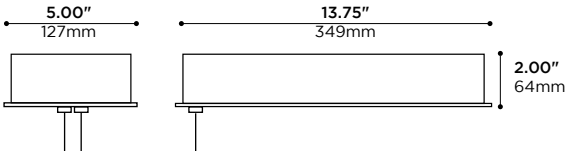

-R2 MINI CANOPY OPTION (REMOTE DRIVER)
OPTION MINI PAVILLON -R2 (PILOTE À DISTANCE)

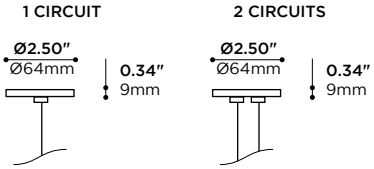

-R4 CANOPY OPTION (REMOTE DRIVER)
OPTION DE PAVILLON -R4 (PILOTE À DISTANCE)

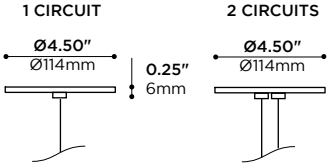

PRODUCT CODE • CODE DE PRODUIT

PF99X

MODEL MODÈLE		FEED OPTION OPTION D'ALIMENTATION		MAIN VOLTAGE VOLTAGE CIRCUIT		DIMMING SPECIFICATION OPTION DE GRADATION	
-PF99X	POWER FEED	-R2 [1]	REMOTE DRIVER CANOPY Ø2.50, SPECIFY DRIVER separately, see NEXT PAGE [5] • Pavillon Ø64mm POUR PILOTE À DISTANCE. SPÉCIFIER LE PILOTE SÉPARÉMENT, VOIR LA PAGE SUIVANTE [5]	-U	0-10V LED 120- 277V	-0	0-10V LED DIMMING • gradation del 0-10V
		-R4 [1]	REMOTE DRIVER CANOPY Ø4.50, SPECIFY DRIVER separately, see NEXT PAGE [5] • Pavillon Ø114mm POUR PILOTE À DISTANCE. SPÉCIFIER LE PILOTE SÉPARÉMENT, VOIR LA PAGE SUIVANTE [5]	-1	120V	-T	TRIaC DIMMING, REMOTE DRIVER 54W MAX ONLY • PILOTE À DISTANCE DE 54W MAX SEULEMENT
		-S11	Canopy with 50w/95W (0-10V) integrated driver • Pavillon avec Pilote intégré 50w/95W (0-10V)	-3 [2]	347V	-P	PSQ0 • Lutron T-Series DIGITAL 2-Channel Tunable White SÉRIE-T DE LUTRON, LUMIÈRE BLANCHE RÉGLABLE À 2-CANNAUX
		-S13	CANOPY WITH 2X 50W/95W (0-10V) INTEGRATED DRIVER • PAVILLON AVEC PILOTE INTÉGRÉ 2X 50W/95W (0-10V)			-1	LDE1 • HI-LUME 1% ECOSYSTEM LED DRIVER WITH SOFT-ON HI-LUME 1% PILOTE DEL ECOSYSTEM AVEC ALLUMAGE-DOUX
						-A	LTEA • HI-LUME 1% 2-WIRE LED DRIVER HI-LUME 1% PILOTE DEL 2-FILS

[1] SPECIFY REMOTE DRIVER SEPARATELY, SEE NEXT PAGE • SPÉCIFIER LE PILOTE À DISTANCE SÉPARÉMENT, VOIR LA PAGE SUIVANTE

[2] CONSULT FACTORY FOR PRICE, AVAILABILITY AND DELAY
[2] CONSULTER L'USINE POUR DISPONIBILITÉ, PRIX ET DÉLAI

# CIRCUIT [3]		MOUNTING OPTION OPTIONS D'INSTALLATION		MOUNTING ANCRAGE		CANOPY FINISH FINI DU PAVILLON	
-1	1 CIRCUIT	-SC	DRYWALL GYPSE	-5	STANDARD LENGTH OF 5' LONGUEUR STANDARD DE 1524mm	-BK	BLACK • NOIR
-2	2 CIRCUITS	-T5	15/16" SUSPENDED CEILING GRID T-BAR • BARRES EN T 15/16" PLAFOND SUSPENDU	-XX	SPECIFY CABLE LENGTH IN BOX INDIQUER LA COULEUR DU CÂBLE DANS LA CASE	-WH	WHITE RAL 9003 • BLANC
		-T9	9/16" SUSPENDED CEILING GRID T-BAR • BARRES EN T 9/16" PLAFOND SUSPENDU			-MG	METALLIC GREY • GRIS MÉTALLIQUE
						-BL	BLUE RAL 5005 • BLEU
						-GN	GREEN RAL 6017 • VERT
						-RD	RED RAL 3002 • ROUGE
						-YL	YELLOW RAL 1003 • JAUNE
						-OG	ORANGE RAL 2004 • ORANGE
						-PB	PEARL BEIGE RAL 1035 • BEIGE NACRÉ
						-PG	PEARL GOLD RAL 1036 • OR NACRÉ
						-SP	CUSTOM, SPECIFY RAL COLOR SUR MESURE, INDIQUER COULEUR RAL

[3] MUST MATCH OPTION SELECTED IN STEP 1
[3] DOIT CORRESPONDRE À L'OPTION CHOISI À L'ÉTAPE 1

©2023 Arancia Lighting

V.1.1 -2023-11 *We reserve the right to change our products designs and specifications • Nous nous réservons le droit de modifier le design ainsi que les spécifications de nos produits.*

L99X

REMOTE LED DRIVER • PILOTE À DISTANCE

50W (TRIAC)

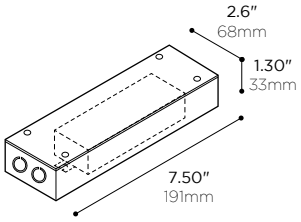

PRODUCT CODE • CODE DE PRODUIT

MODEL • MODÈLE		L99X
NUMBER OF CIRCUITS • NOMBRE DE CIRCUITS		
-1	1 DRIVER	
-2	2 DRIVERS	
POWER • PUISSANCE		-50
-50	50W • 350-1200mA • 18-56V	
CURRENT OUTPUT • INTENSITÉ DU COURANT		
-XXXX*	FILL CORRESPONDING VALUE OF CURRENT (mA) USING TABLE 1 ON NEXT PAGE • REMPLIR LA VALEUR DU COURANT (mA) CORRESPONDANTE EN SE RÉFÉRANT AU TABLEAU 1 À LA PAGE SUIVANTE	
MAIN VOLTAGE • VOLTAGE CIRCUIT		
-1	120V	
-U	120-277V	
DIMMING SPECIFICATION • OPTION DE GRADATION		-T
-T	TRIAC	

50W (0-10V)

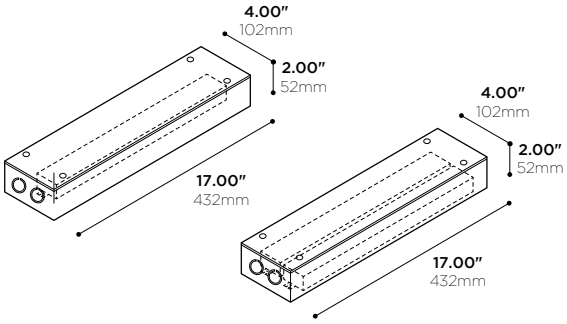

PRODUCT CODE • CODE DE PRODUIT

MODEL • MODÈLE		L99X
NUMBER OF CIRCUITS • NOMBRE DE CIRCUITS		
-1	1 DRIVER	
-2	2 DRIVERS	
POWER • PUISSANCE		
-50	50W • 100-1400mA • 10-54V	(120-277V)
-54	54W • 100-1500mA • 27-54V	(347V)
CURRENT OUTPUT • INTENSITÉ DU COURANT		
-XXXX*	FILL CORRESPONDING VALUE OF CURRENT (mA) USING TABLE 1 ON NEXT PAGE • REMPLIR LA VALEUR DU COURANT (mA) CORRESPONDANTE EN SE RÉFÉRANT AU TABLEAU 1 À LA PAGE SUIVANTE	
MAIN VOLTAGE • VOLTAGE CIRCUIT		
-U	120-277V	
-3	347V	
DIMMING SPECIFICATION • OPTION DE GRADATION		-0
-0	0-10V	

95W

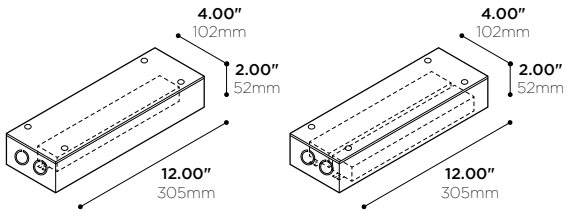

DRIVER SIZE MAY VARY DEPENDING ON REQUIRED POWER • LA TAILLE DU PILOTE PEUT VARIER SELON LA PUISSANCE REQUISE

PRODUCT CODE • CODE DE PRODUIT

MODEL • MODÈLE		L99X
NUMBER OF CIRCUITS • NOMBRE DE CIRCUITS		
-1	1 DRIVER	
-2	2 DRIVERS	
POWER • PUISSANCE		-95
-95	95W • 2750mA MAX @36VD	
CURRENT OUTPUT • INTENSITÉ DU COURANT		
-XXXX*	FILL CORRESPONDING VALUE OF CURRENT (mA) USING TABLE 1 ON NEXT PAGE • REMPLIR LA VALEUR DU COURANT (mA) CORRESPONDANTE EN SE RÉFÉRANT AU TABLEAU 1 À LA PAGE SUIVANTE	
MAIN VOLTAGE • VOLTAGE CIRCUIT		-U
-U	120-277V	
DIMMING SPECIFICATION • OPTION DE GRADATION		-0
-0	0-10V	

2 DRIVERS* • 2 PILOTES*

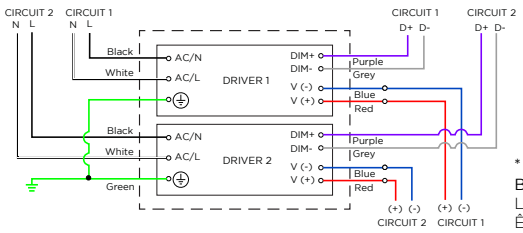

1 DRIVER • 1 PILOTE

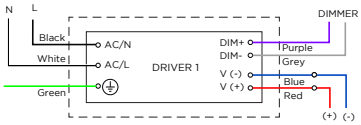

* WITH 2 DRIVERS INPUT AND DIMMING OF CIRCUIT 1 AND 2 COULD BE CONNECTED TO FORM SINGLE CIRCUIT • LORSQU'IL Y A 2 PILOTES, L'ALIMENTATION ET LA GRADATION DES CIRCUITS 1 ET 2 PEUVENT ÊTRE CONNECTÉS ENSEMBLE POUR FORMER 1 SEUL CIRCUIT

WIRE GAUGE CALIBRE DU FIL	MAXIMUM LEAD LENGTH LONGUEUR MAXIMALE DU CÂBLE
18 GA	44 FT
16 GA	90 FT
14 GA	120 FT
12 GA	175 FT

©2023 Arancia Lighting

V.1.1 -2023-11 *We reserve the right to change our products designs and specifications • Nous nous réservons le droit de modifier le design ainsi que les spécifications de nos produits.*

NOVA 3

P923 STANDALONE UNIT GUIDE • P923 GUIDE DES APPAREILS INDIVIDUELS

PHOTOMETRICS • PHOTOMÉTRIE

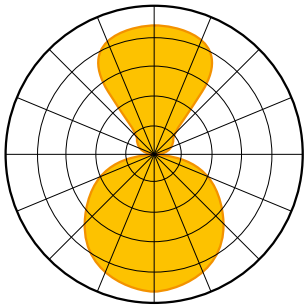

CONFIGURATION 1

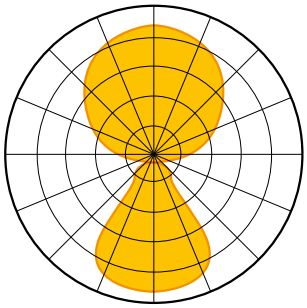

CONFIGURATION 2

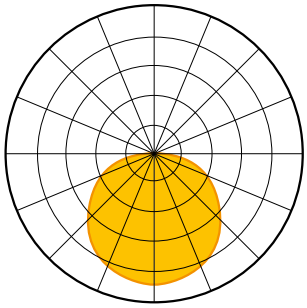

CONFIGURATION 3

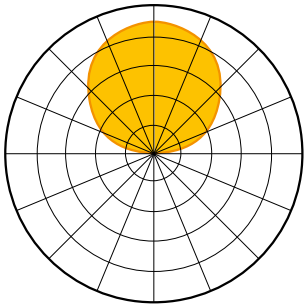

CONFIGURATION 4

TABLE 1 : POWER AND CURRENT PER LENGTH • PUISSANCE ET COURANT ÉLECTRIQUE PAR LONGUEUR

CODE	OVERALL LENGTH LONGUEUR HORS-TOUT	POWER CLASS • CATÉGORIE DE PUISSANCE								
		THREE SIDES PER CIRCUIT TROIS CÔTÉS PAR CIRCUIT			TWO SIDES PER CIRCUIT DEUX CÔTÉS PAR CIRCUIT			ONE SIDE PER CIRCUIT UN CÔTÉ PAR CIRCUIT		
		A	B	C	A	B	C	A	B	C
-2	24.00" 610mm	44 W 1161 mA 4 400 lm	29 W 768 mA 2 900 lm	15 W 384 mA 1 500 lm	30 W 774 mA 3 000 lm	20 W 512 mA 2 000 lm	10 W* 256 mA* 1 000 lm*	15 W 387 mA 1 500 lm	10 W* 256 mA* 1 000 lm*	5 w* 128 mA* 500 lm*
-3	36.00" 914mm	67 W 1794 mA 6 700 lm	44 W 1185 mA 4 400 lm	22 W 594 mA 2 200 lm	45 W 1196 mA 4 500 lm	30 W 790 mA 3 000 lm	15 W 369 mA 1 500 lm	22 W 598 mA 2 200 lm	15 W 395 mA 1 500 lm	8 W* 198 mA* 800 lm*
-4	48.00" 1219mm	90 W 2427 mA 9 000 lm	60 W 1606 mA 6 000 lm	30 W 804 mA 3 000 lm	60 W 1618 mA 6 000 lm	40 W 1070 mA 4 000 lm	20 W 536 mA 2 000 lm	30 W 809 mA 3 000 lm	20 W 535 mA 2 000 lm	10 W* 268 mA* 1 000 lm*
-5	60.00" 1524mm	N/A	74 W 2022 mA 7 400 lm	38 W 1014 mA 3 800 lm	76 W 2040 mA 7 600 lm	51 W 1348 mA 5 100 lm	25 W 676 mA 2 500 lm	38 W 1020 mA 3 800 lm	25 W 674 mA 2 500 lm	13 W 338 mA 1 300 lm
-6	72.00" 1829mm	N/A	N/A	45 W 1224 mA 4 500 lm	90 W 2462 mA 9 000 lm	60 W 1628 mA 6 000 lm	30 W 816 mA 3 000 lm	45 W 1231 mA 4 500 lm	30 W 814 mA 3 000 lm	15 W 408 mA 1 500 lm
-7	84.00" 2134mm	N/A	N/A	53 W 1434 mA 5 300 lm	N/A	70 W 1906 mA 7 000 lm	35 W 956 mA 3 500 lm	53 W 1442 mA 5 300 lm	35 W 953 mA 3 500 lm	18 W 478 mA 1 800 lm
-8	96.00" 2438mm	N/A	N/A	60 W 1664 mA 6 000 lm	N/A	80 W 2186 mA 8 000 lm	40 W 1096 mA 4 000 lm	60 W 1653 mA 6 000 lm	40 W 1093 mA 4 000 lm	20 W 548 mA 2 000 lm
-XX	PER 12.00" PAR 305mm	24 W 528 mA 2 400 lm	16 W 348 mA 1600 lm	8 W 174 mA 800 lm	16 W 352 mA 1600 lm	11 W 232 mA 1100 lm	6 W 116 mA 600 lm	8 W 176 mA 800 lm	5.5 W 116 mA 550 lm	3 W 58 mA 300 lm

*TRIAC DIMMING NOT AVAILABLE UNDER 13W OR 350mA
* MAXIMUM OF 95W PER CIRCUIT, 2 CIRCUITS MAX. CONFIGURATIONS EXCEEDING THIS CAPACITY NOT OFFERED

* GRADATION TRIAC NON DISPONIBLE EN PUISSANCE MOINS QUE 13W OU 350mA
* MAXIMUM DE 95W PAR CIRCUIT, MAX 2 CIRCUITS . CONFIGURATIONS QUI DÉPASSENT CETTE CAPACITÉ NE SONT PAS OFFERTS.

TABLE 2 : DIMENSIONS • TABLEAU 2 : DIMENSIONS

CODE	L OVERALL LENGTH LONGUEUR HORS-TOUT	S SUSPENSION POINTS POINTS D'ANCRAGE	E ENDCAP THICKNESS ÉPAISSEUR DES EMBOUTS
-2	24.00" • 610mm	22.75" • 578mm	0.5" • 12.7mm
-3	36.00" • 914mm	34.75" • 883mm	
-4	48.00" • 1219mm	46.75" • 1187mm	
-5	60.00" • 1524mm	58.75" • 1492mm	
-6	72.00" • 1829mm	70.75" • 1797mm	
-7	84.00" • 2134mm	82.75" • 2102mm	
-8	96.00" • 2438mm	94.75" • 2406mm	

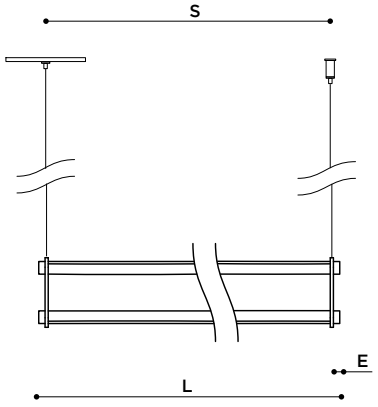

©2023 Arancia Lighting

V.1.1 -2023-11 *We reserve the right to change our products designs and specifications • Nous nous réservons le droit de modifier le design ainsi que les spécifications de nos produits.*

NOVA 3

P923 FEATURES • P923 CARACTÉRISTIQUES

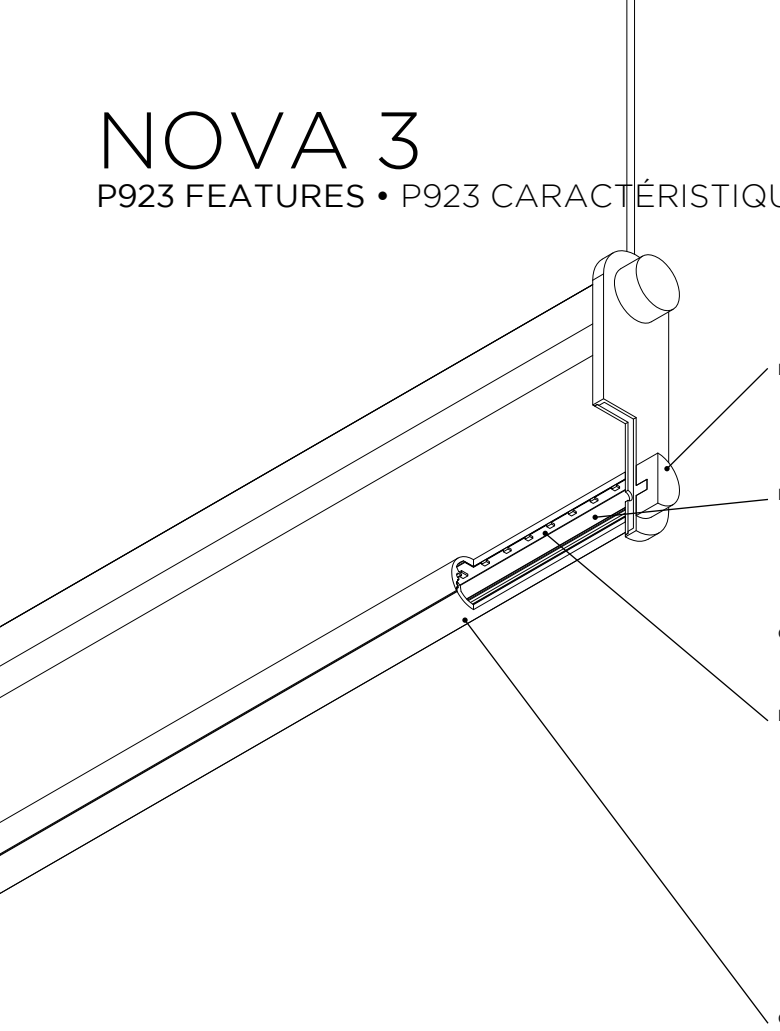

LUMINAIRE ASSEMBLY • CONSTRUCTION DU LUMINAIRE

6061-T6 aluminum extrusion fastened to machined aluminum 6061-T6 endcap
Extrusion en aluminium 6061-T6 fixé à un embout d'aluminium machiné 6061-T6

Discrete inserted assembly of parts showing no apparent fasteners from sides
Assemblage discret des pièces par insertion permet de ne voir aucune vis des côtés

HEAT MANAGEMENT • GESTION THERMIQUE

Higher level of thermal conductivity than die cast heatsinks
Conductivité thermique plus élevée que pour des radiateurs moulés

Wide area heatsink exposed to open air, suitable for mid-power LEDs
Large surface de radiateur exposé à l'air libre, adapté aux DELs de puissance moyenne

CONNECTORS • CONNECTIQUE

Discrete power-carrying coaxial cable for streamlined-looking suspension
Câble électrique coaxial discret pour suspension au look allégé

LIGHT EMITTERS • SOURCES LUMINEUSES

Custom designed LED light engine
Source lumineuse à DELs conçue sur-mesure

ANSI binned LEDs for color consistency (MacAdam 3-step ellipse)
LEDs catégorisés selon norme ANSI (ellipse MacAdam à 3 échelons)

White light tones (CCT): 2700K, 3000K, 3500K, 4000K
Tons de lumière blanche (CCT): 2700K, 3000K, 3500K, 4000K

High color rendering index as standard (CRI): 90
Indice de rendu couleur élevé en standard (CRI): 90

Lifetime L80 : 72,000 hours
Durée de vie L80 : 72,000 heures

Lumen outputs : over 800lm per linear feet per direction
Intensités lumineuses : plus de 800lm par pied linéaire par direction

OPTICS • OPTIQUES

Integral diffuser made of extruded satin polymer
Diffuseur intégral fait de polymère satiné extrudé

AVAILABLE FINISHES • FINIS DISPONIBLES

Choice of electrostatically applied smooth polyester powder coatings
Variété de revêtements électrostatiques lisses en poudre de polyester

Custom requests are welcome, consult factory
Les demandes spéciales sont les bienvenues, contacter l'usine

WARRANTY • GARANTIE

5 years
5 ans

©2023 Arancia Lighting

V.1.1 -2023-11 *We reserve the right to change our products designs and specifications • Nous nous réservons le droit de modifier le design ainsi que les spécifications de nos produits.*

NOVA

P92X FAMILY • P92X FAMILLE

NOVA 1

NOVA 2

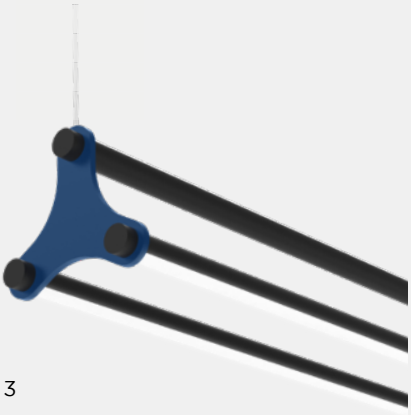

NOVA 3

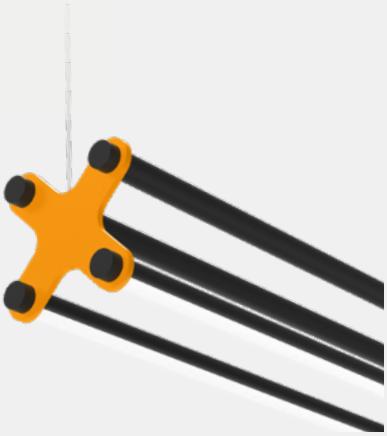

NOVA 4

©2023 Arancia Lighting

V.1.1 -2023-11 *We reserve the right to change our products designs and specifications • Nous nous réservons le droit de modifier le design ainsi que les spécifications de nos produits.*